FIG. 3

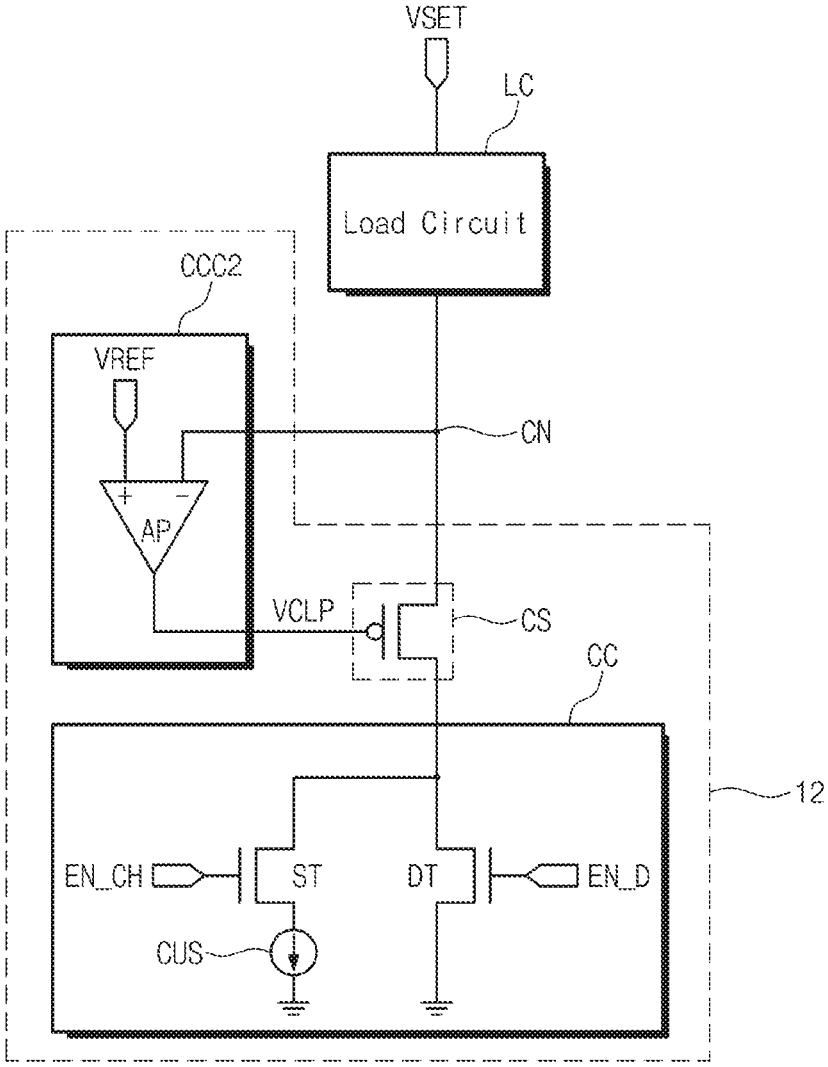
VSET
LC
Load Circuit
CCC2
VREF
CN
+
−
AP
VCLP
CS
CC
12
EN_CH
ST
DT
EN_D
CUS