FIG. 2

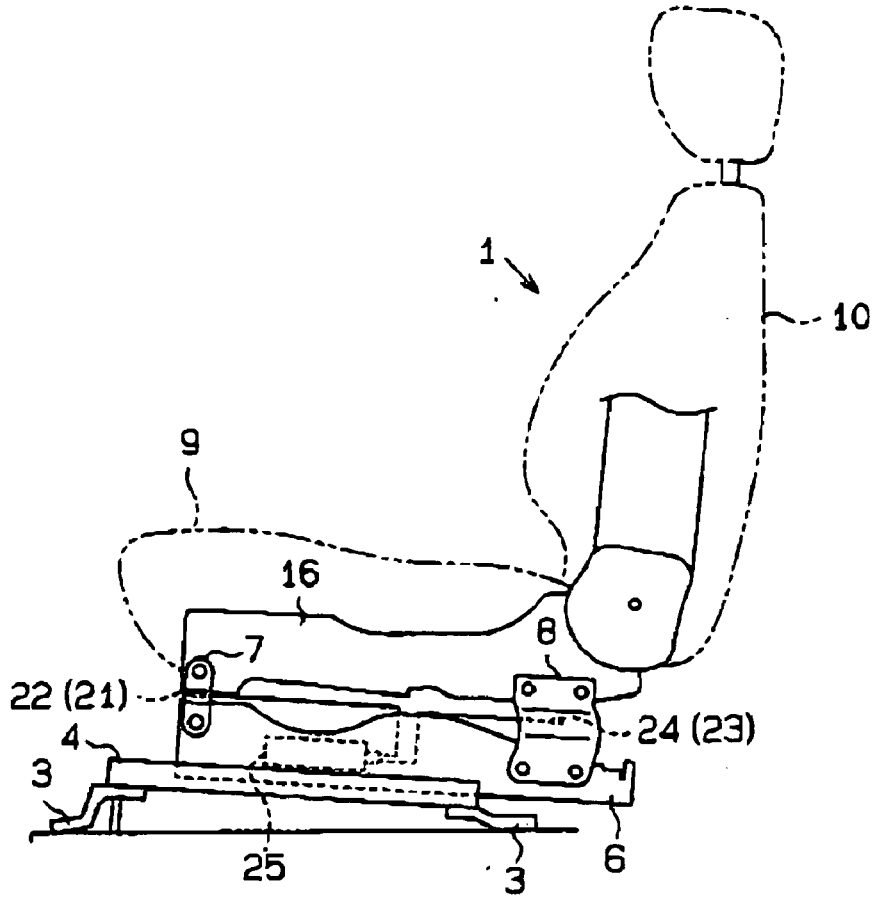

FIG. 3a

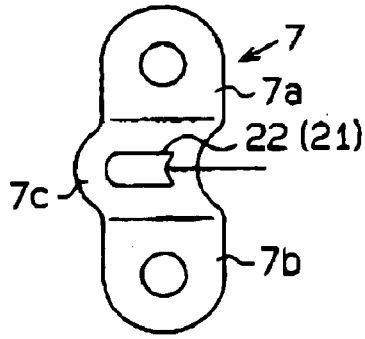
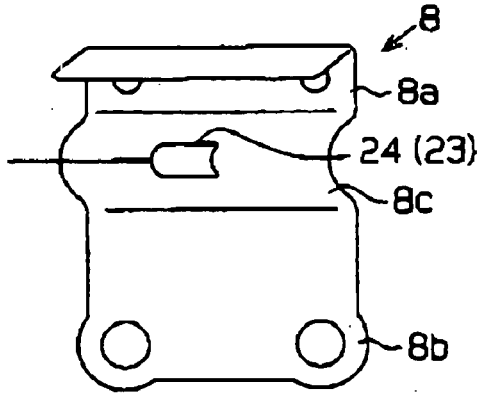
FIG. 3b