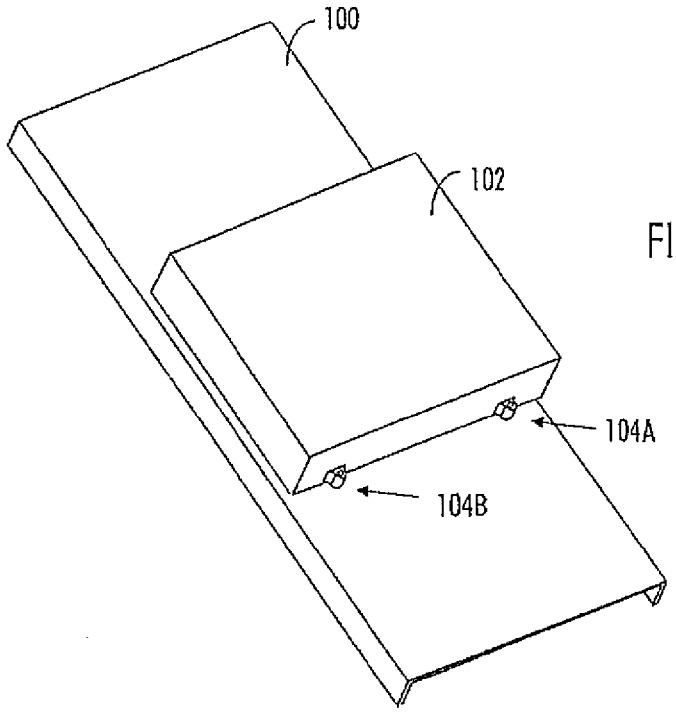
100
102
104A
104B

FIG. 1

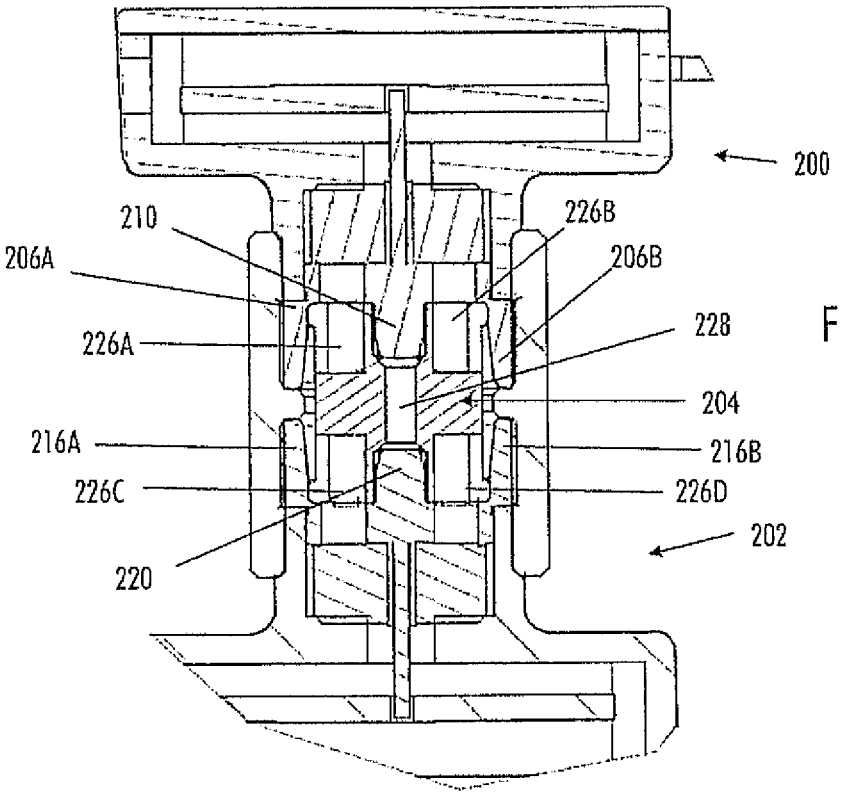
200
210
226B
206A
206B
226A
228
204
216A
216B
226C
226D
202
220

FIG. 2D