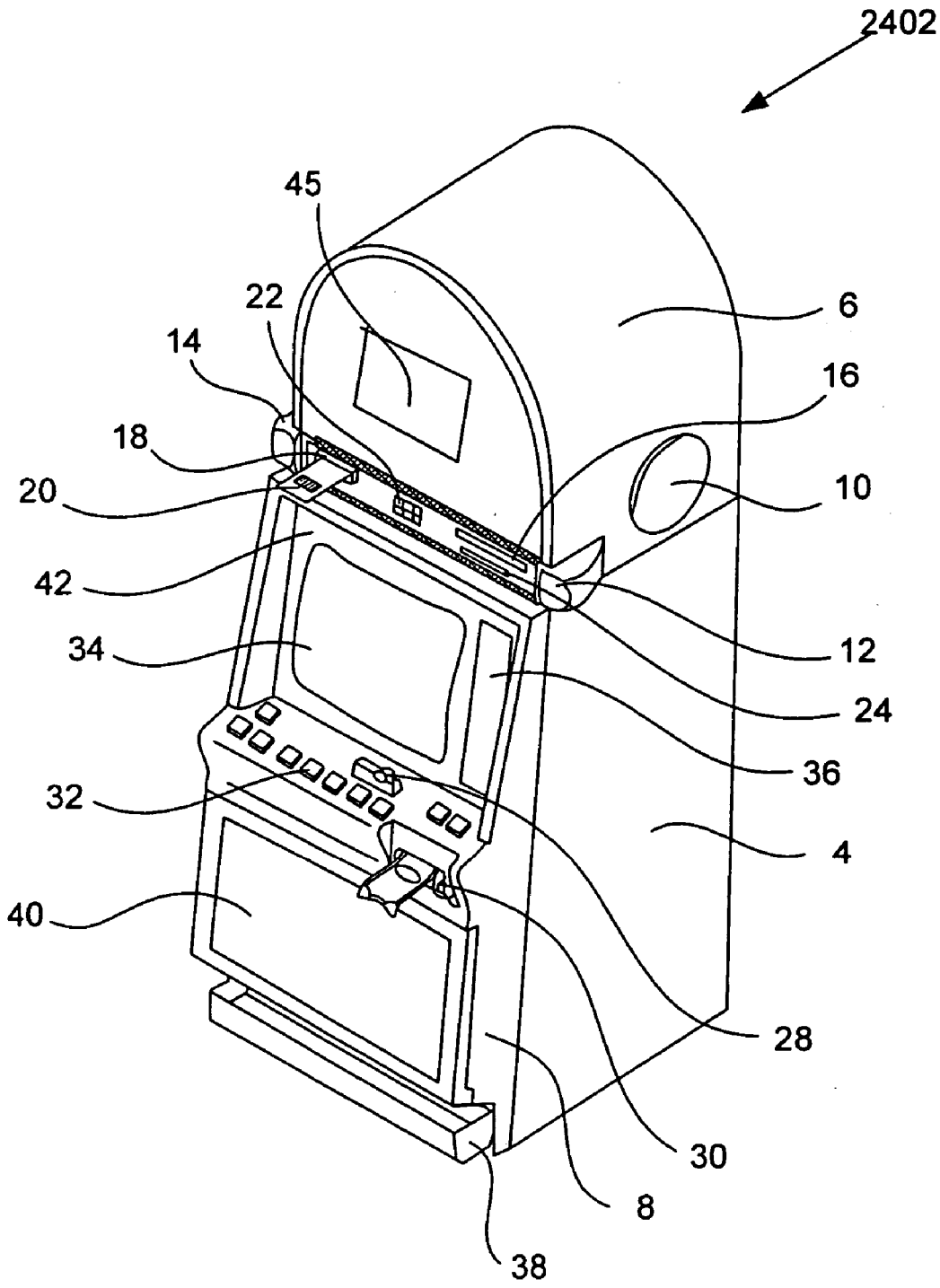

Fig. 25