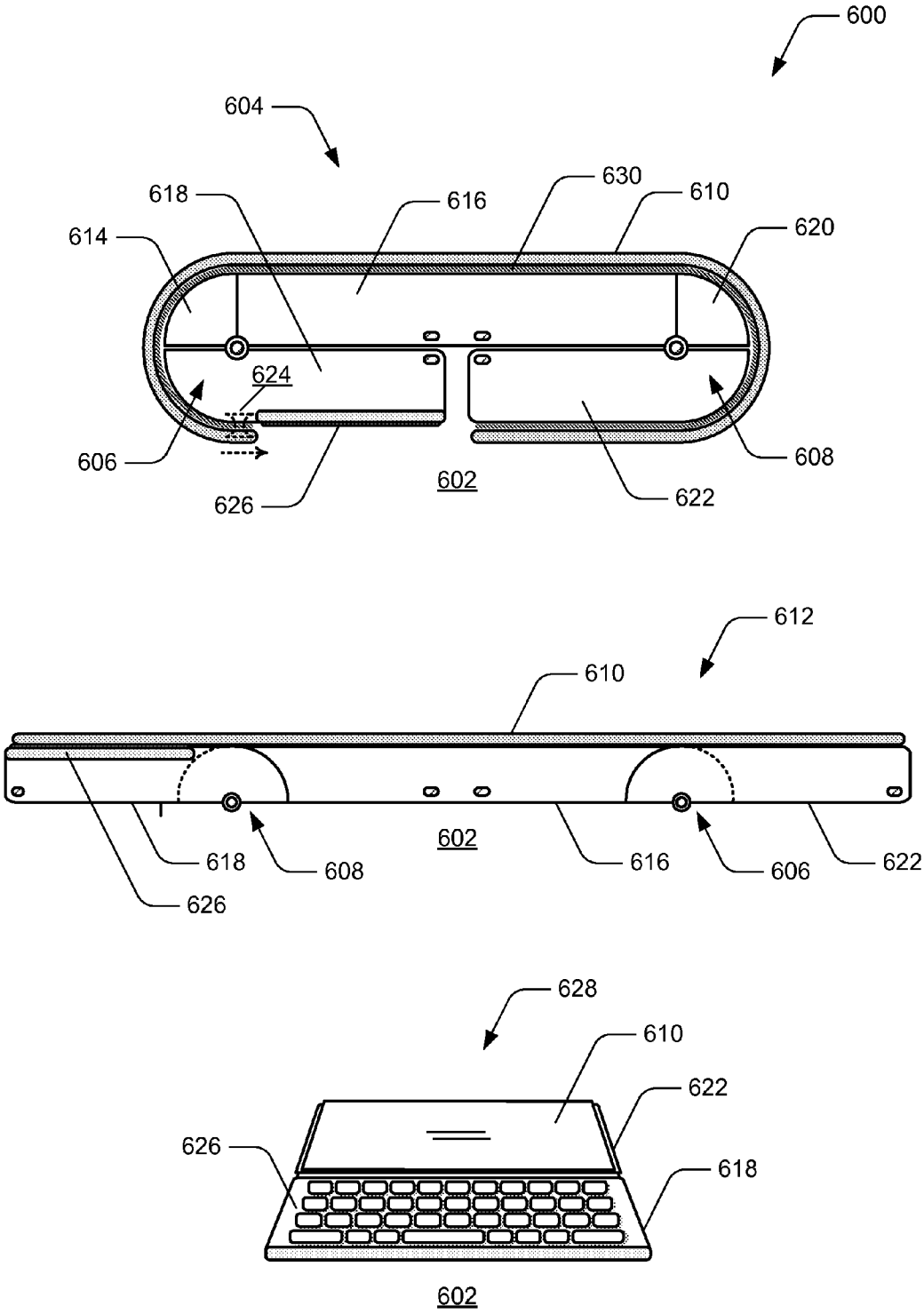
600
604
618
616
630
610
614
620
624
606
608
626
602
622
612
610
602
618
608
616
606
622
626
628
610
622
626
618
602

FIG. 6