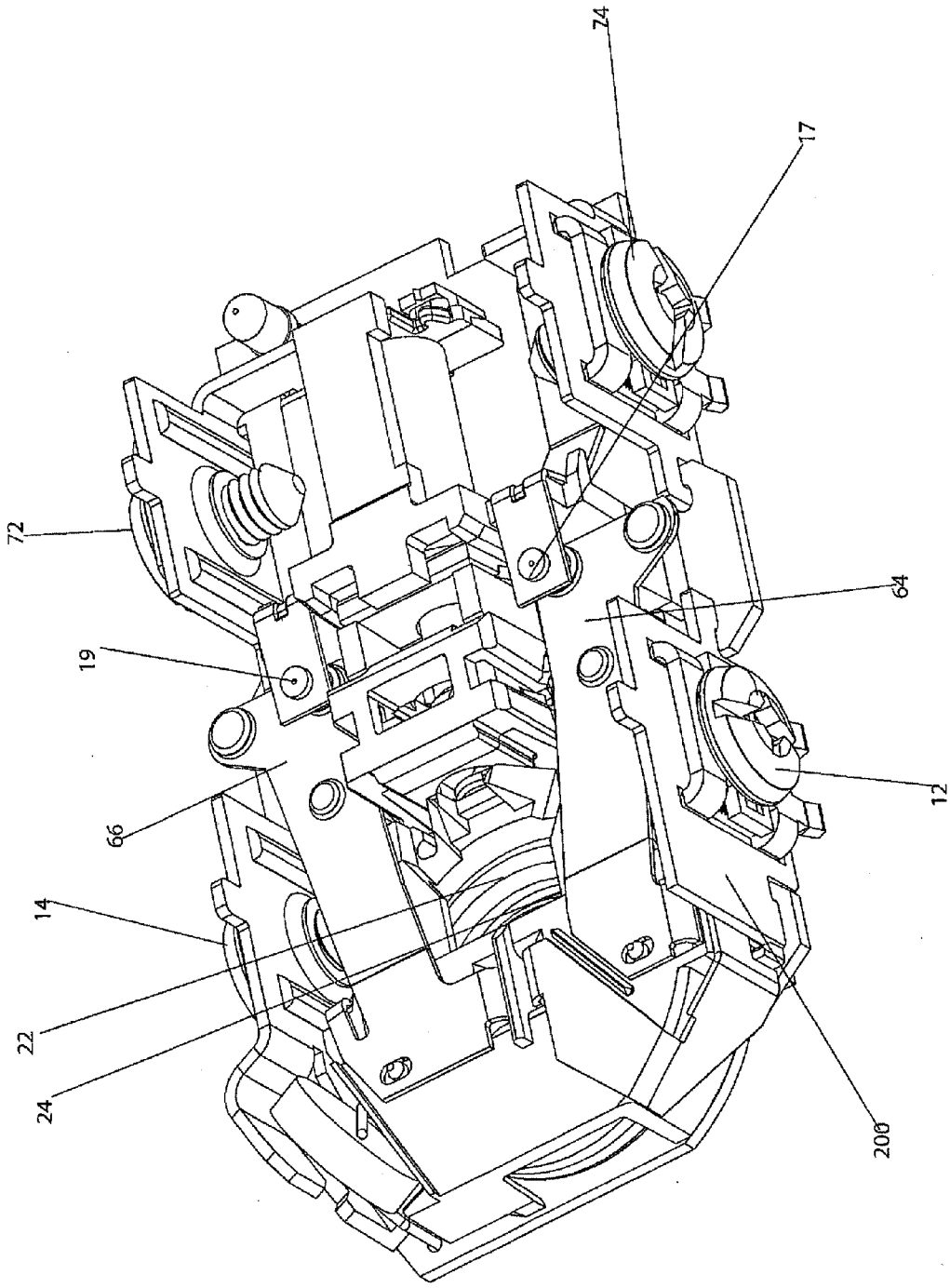FIG. 6A