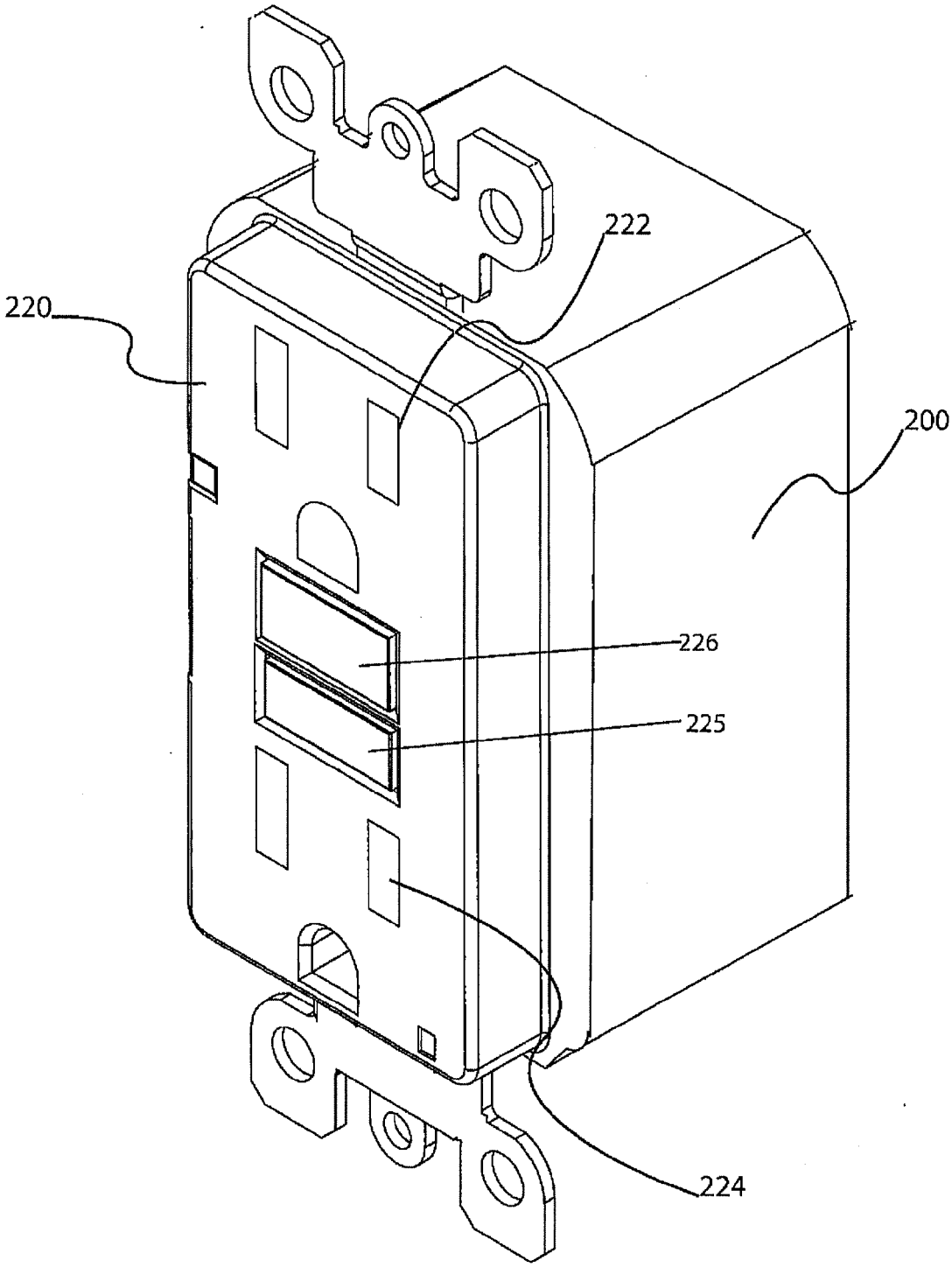FIG. 7