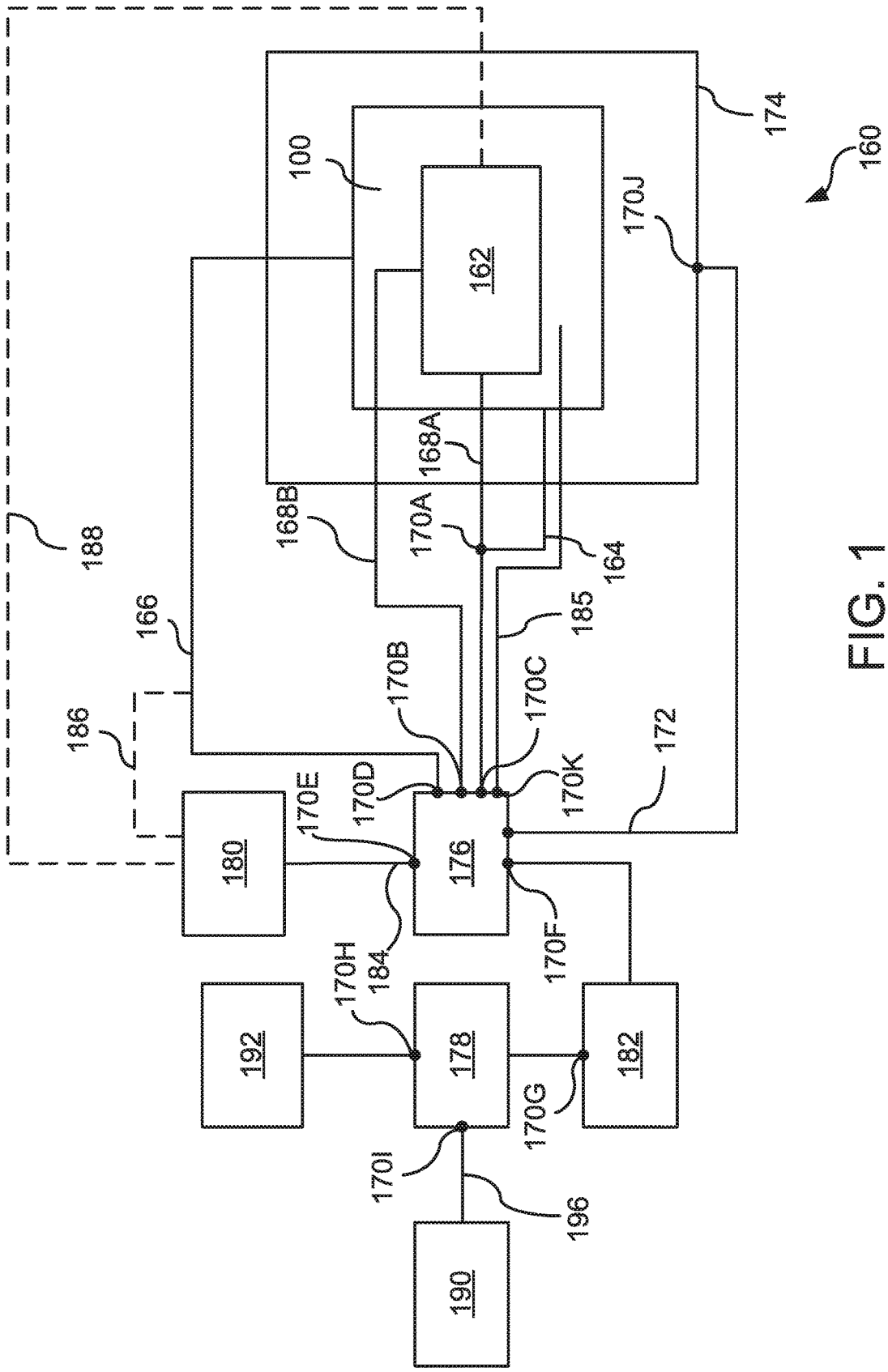
100
162
174
160
170J
168A
168B
170A
164
188
166
185
170B
170C
186
170D
170K
172
170E
180
176
184
170F
170H
192
178
182
170G
170I
196
190

FIG. 1