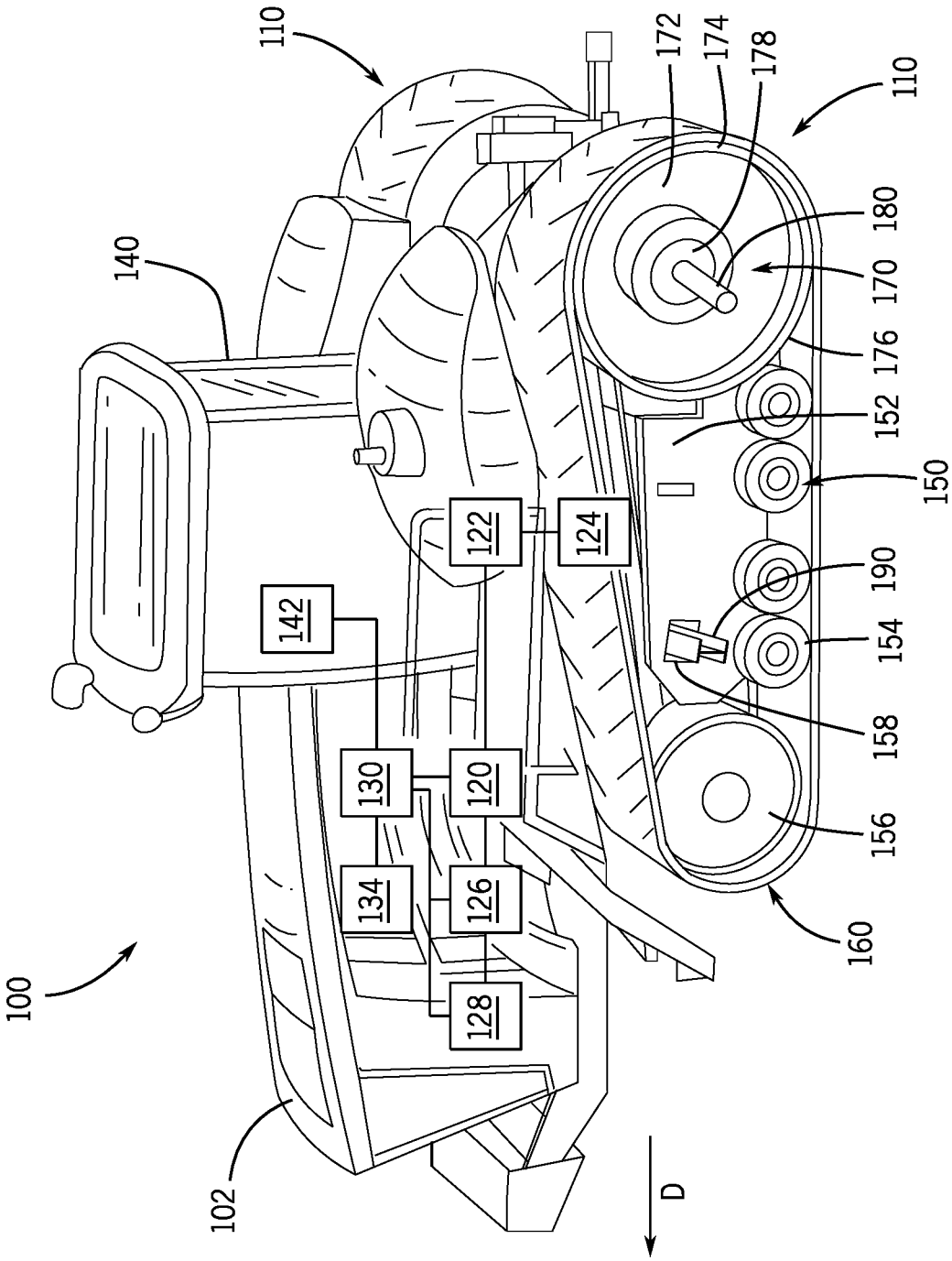
100
102
110
110
120
122
124
126
128
130
134
140
142
150
152
154
156
158
160
170
172
174
176
178
180
190
D

FIG. 1