Fig. 2

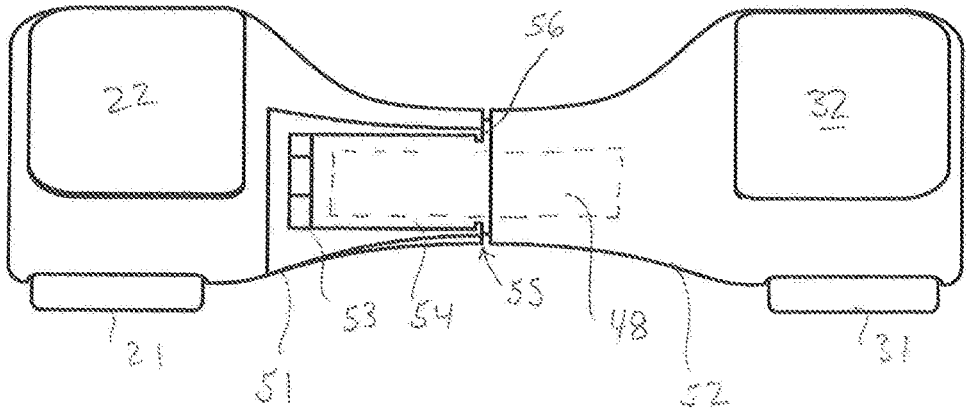
56
22
32
53
54
55
48
21
51
52
31

Fig. 1

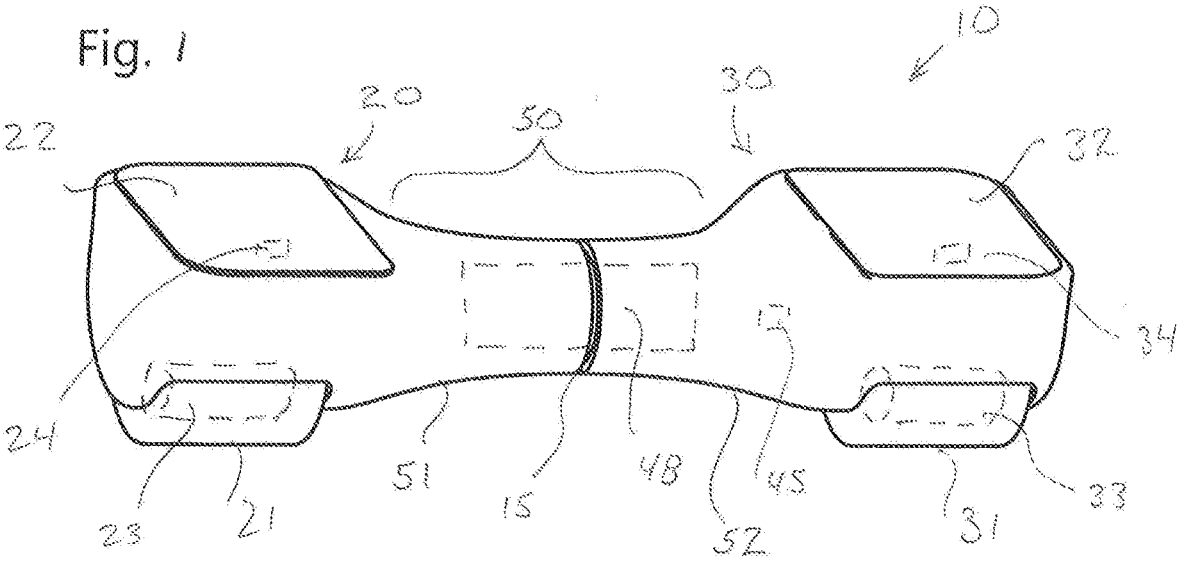
10
20
30
50
22
32
34
24
23
21
51
15
48
45
52
31
33