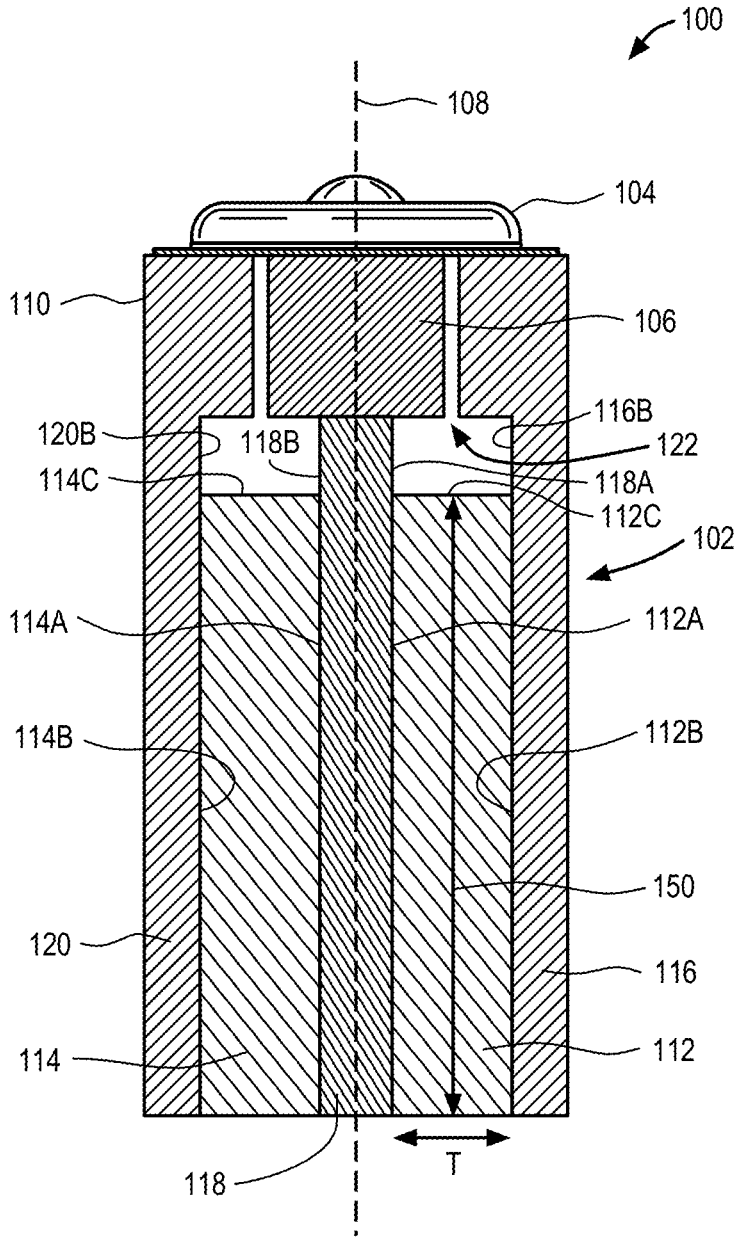
100
108
104
110
106
116B
120B
118B
122
114C
118A
112C
102
114A
112A
114B
112B
150
120
116
114
112
118
T

FIG. 1