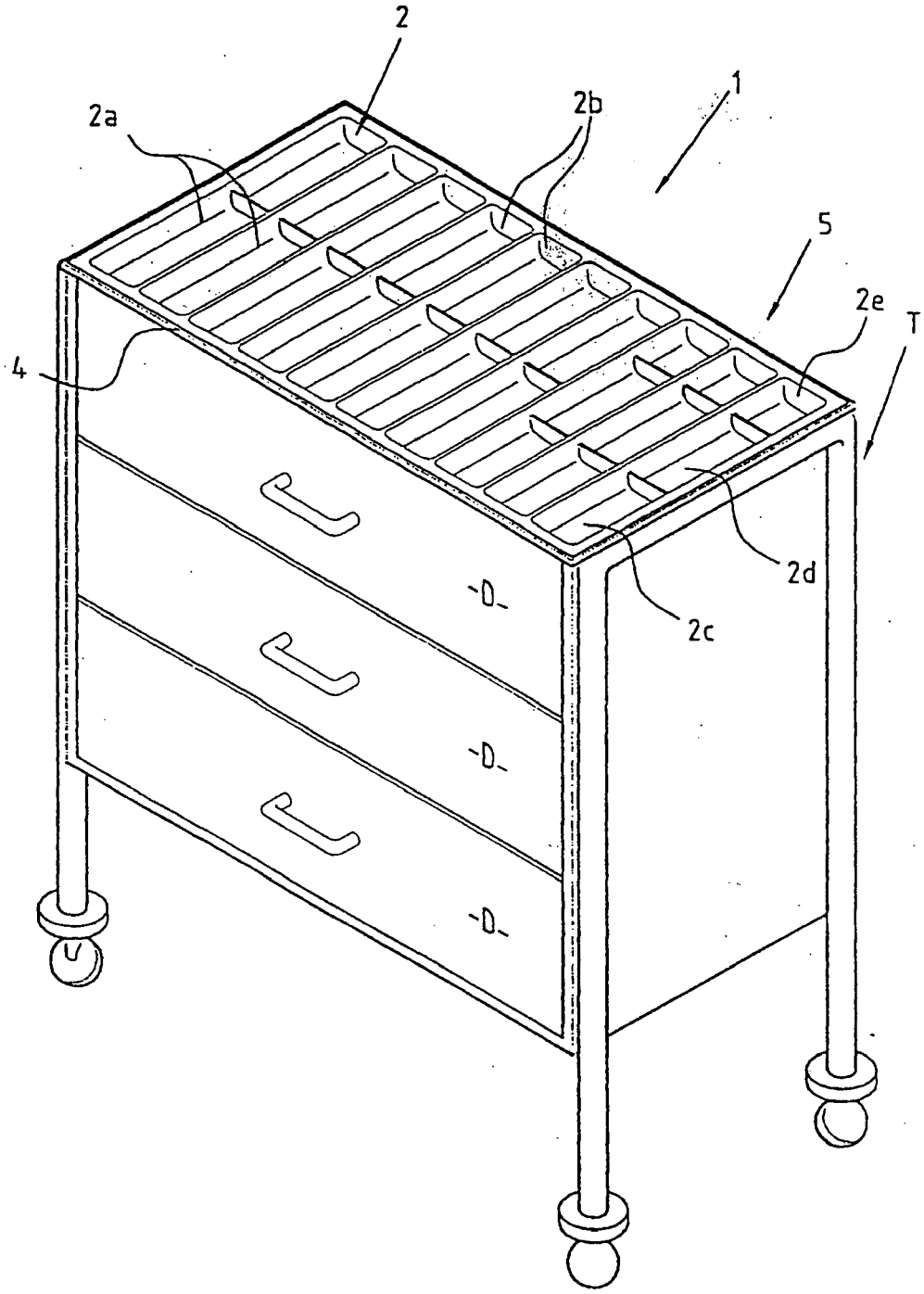

FIG.1.