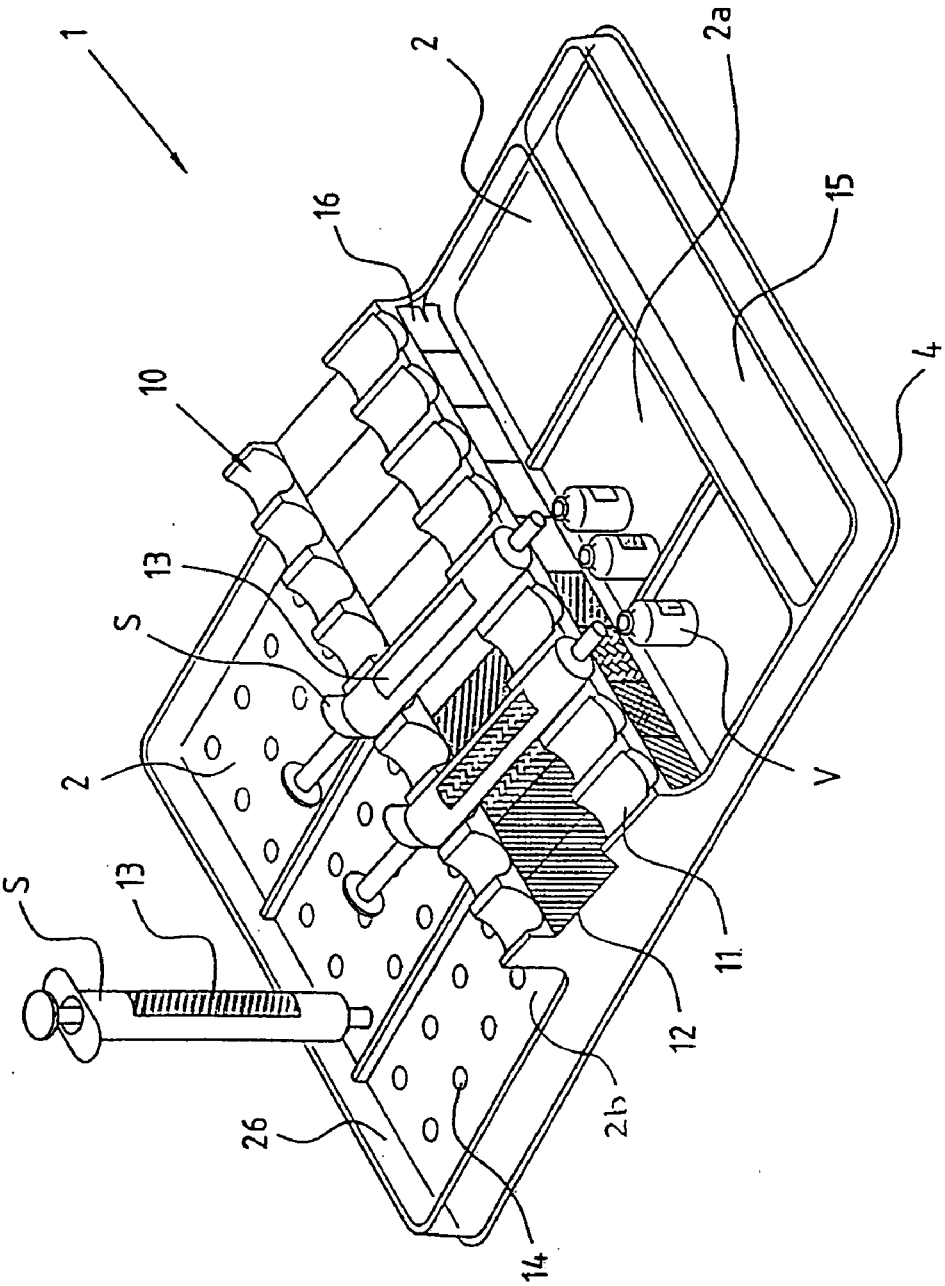

FIG.3.