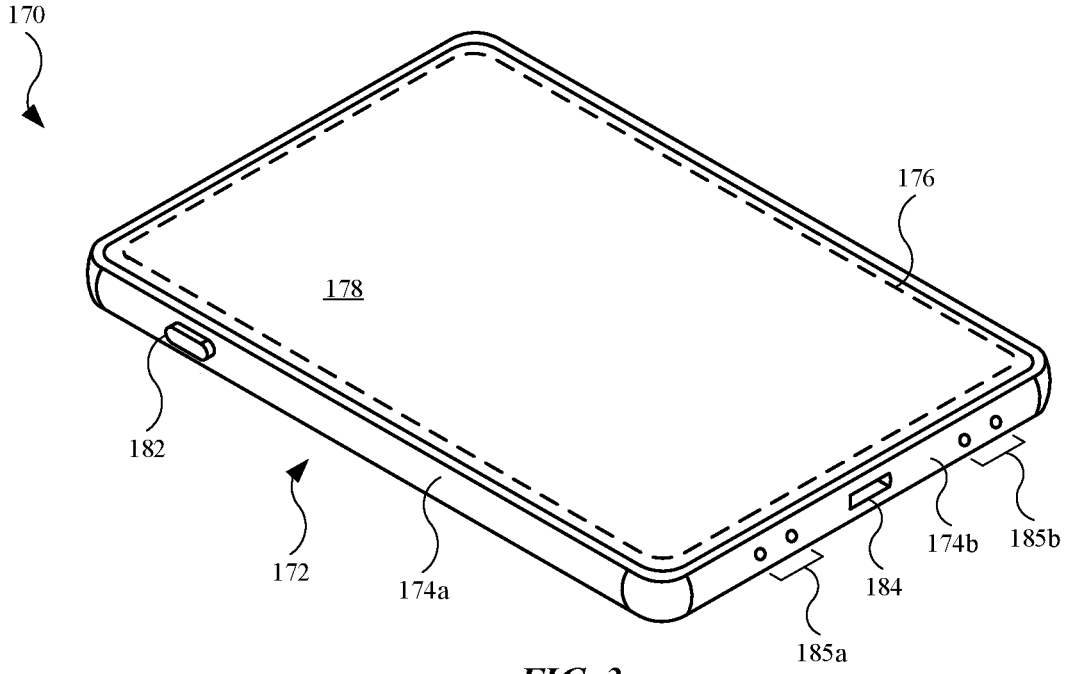
170
176
178
182
172
174a
174b
185b
184
185a

FIG. 3

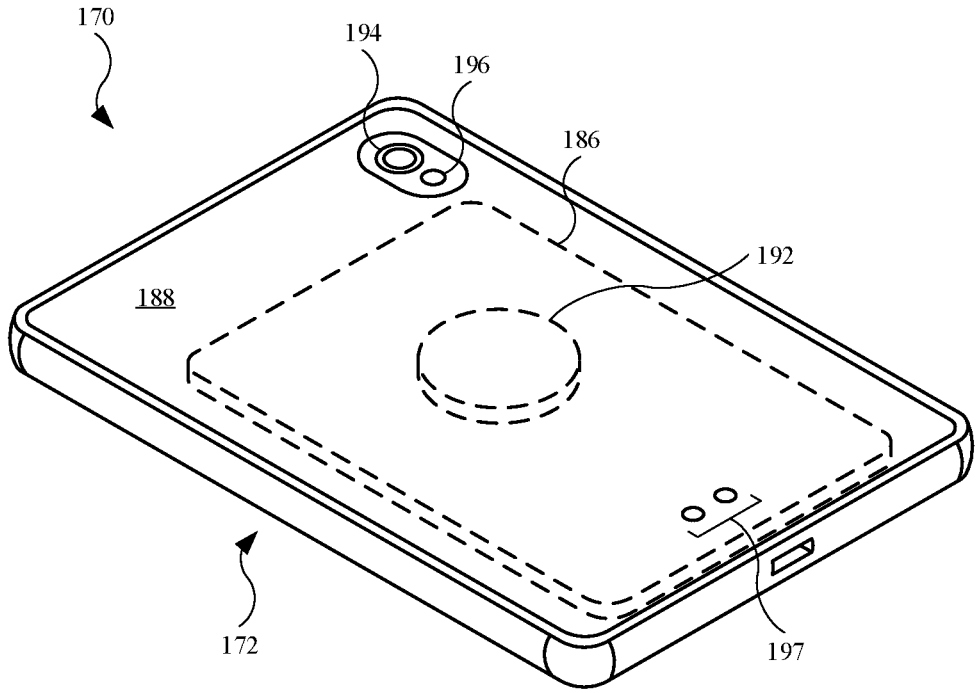
170
194
196
186
192
188
172
197

FIG. 4