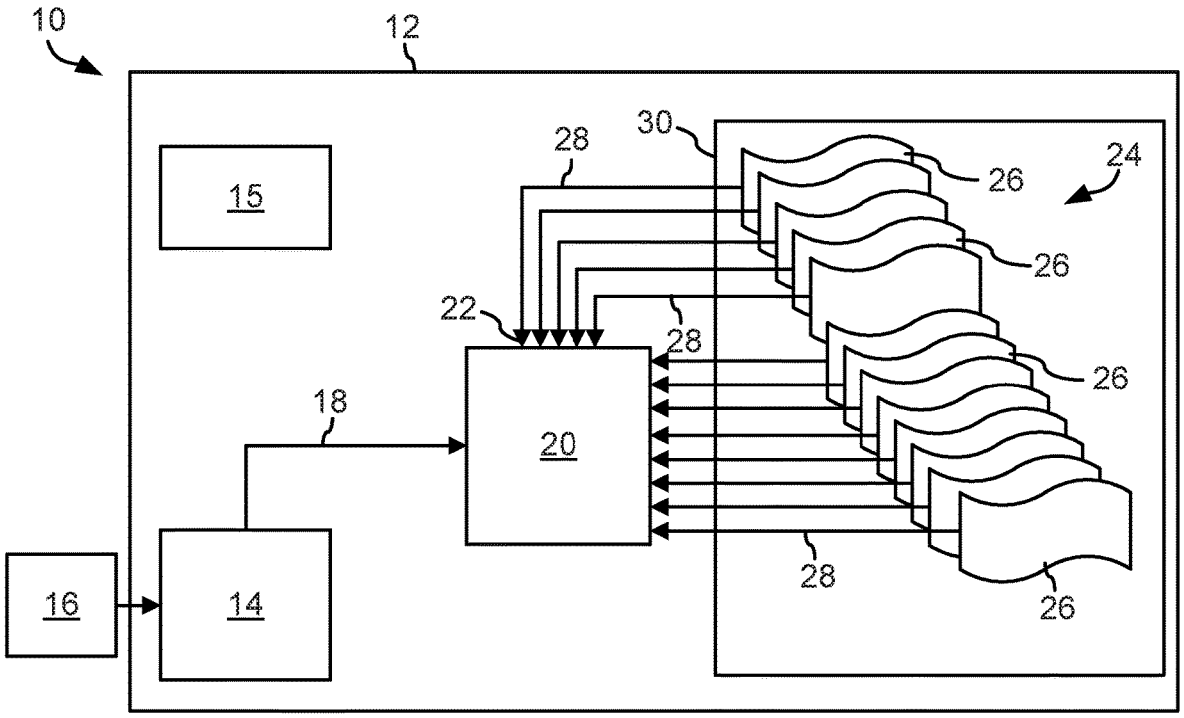
10
12
15
28
30
26
24
26
22
28
26
18
20
28
16
14
26

FIG. 1

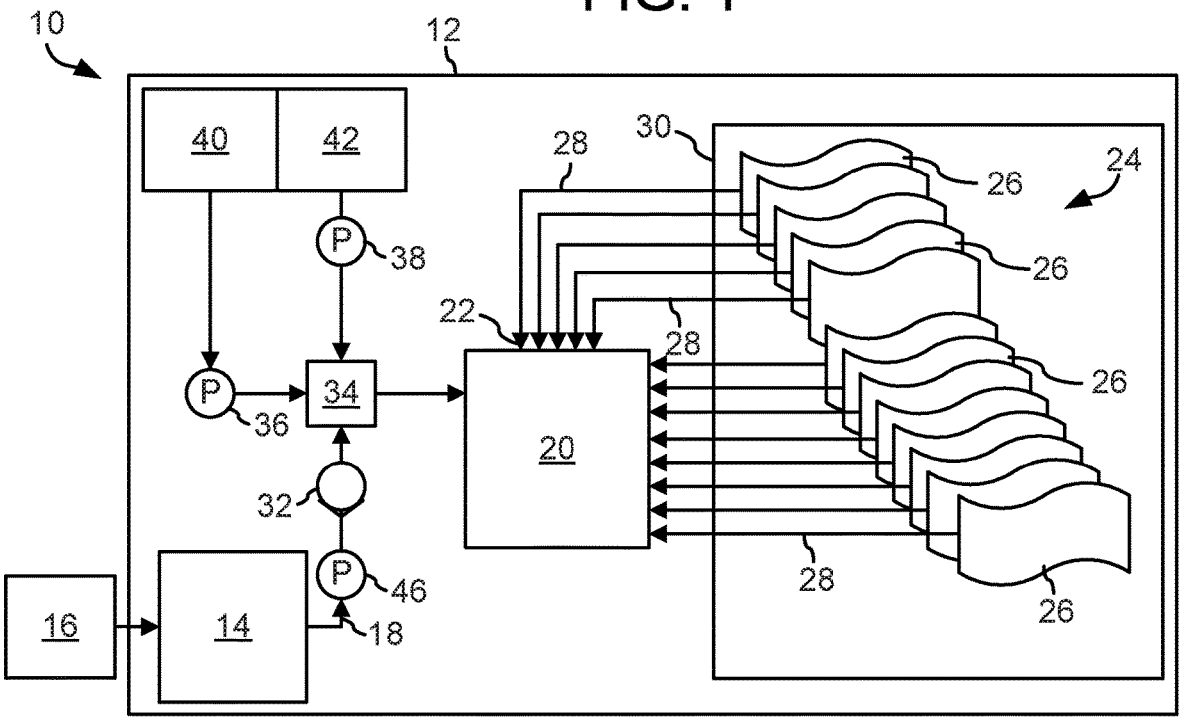
10
12
40
42
28
30
26
24
P
38
26
22
28
P
34
26
36
20
32
28
P
46
16
14
18
26

FIG. 2A