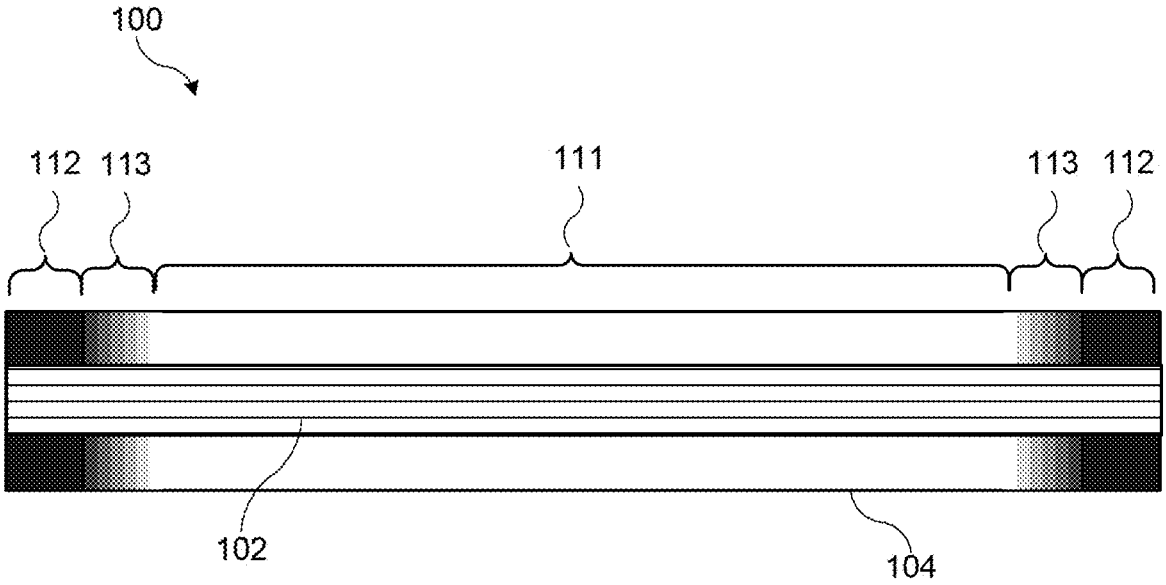
100
112
113
111
113
112
102
104

FIG. 1

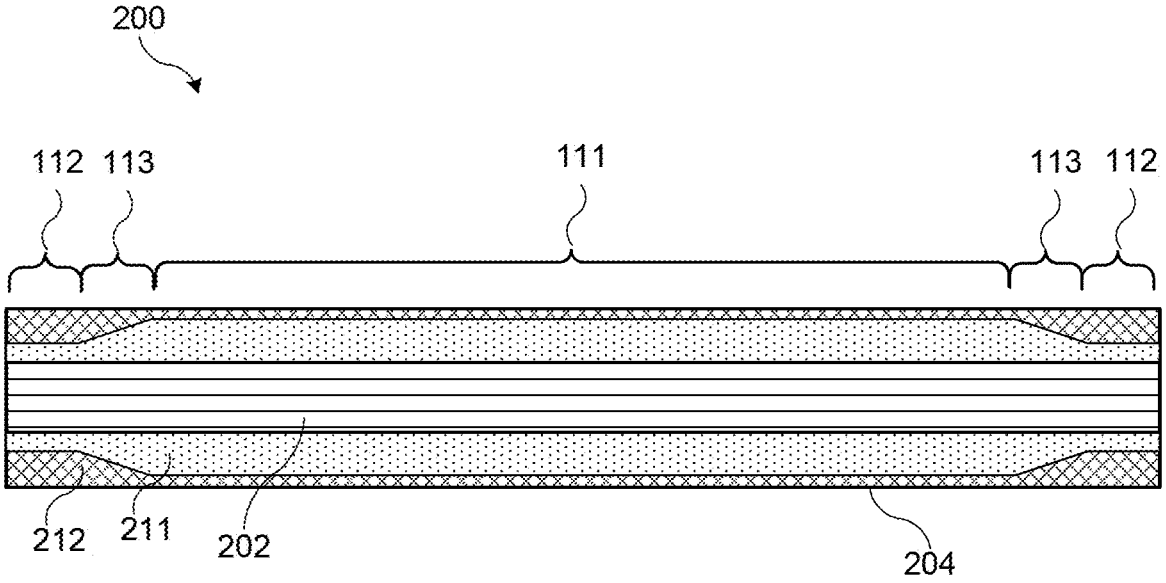
200
112
113
111
113
112
212
211
202
204

FIG. 2