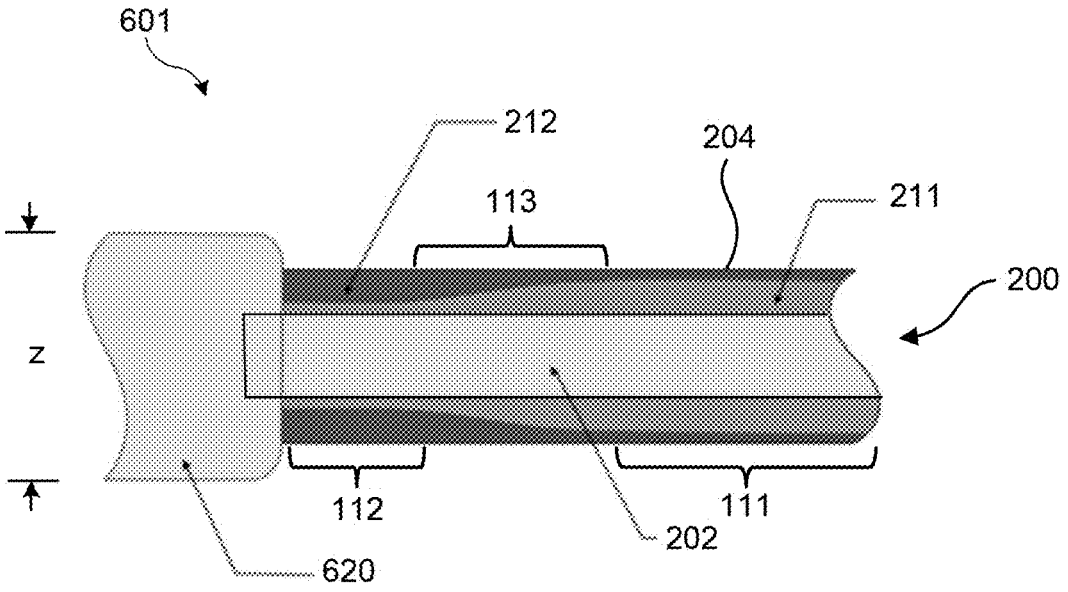
601
212
204
113
211
200
z
112
111
202
620

FIG. 6

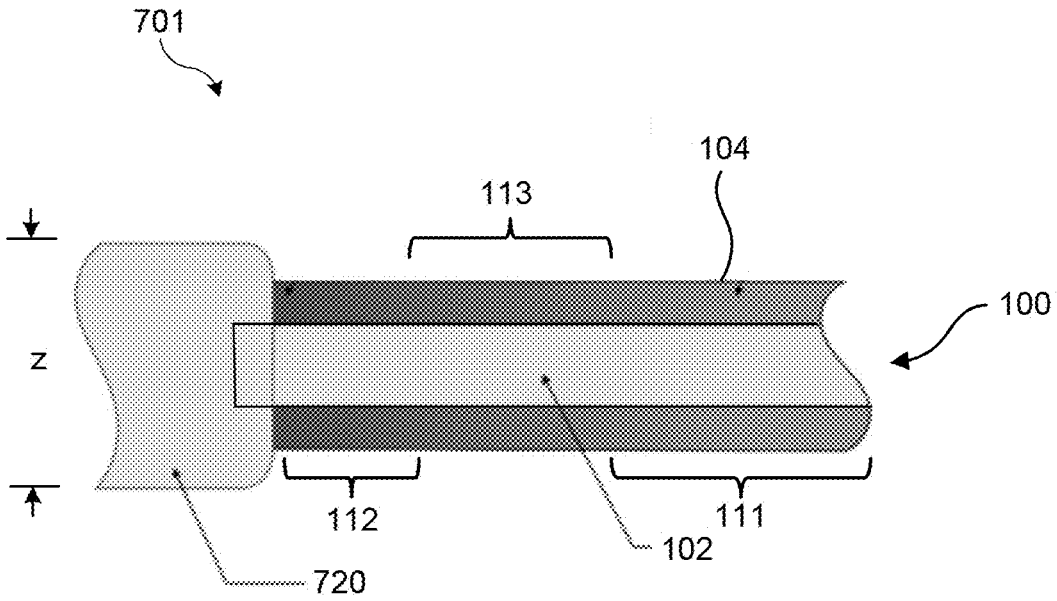
701
104
113
100
z
112
111
102
720

FIG. 7