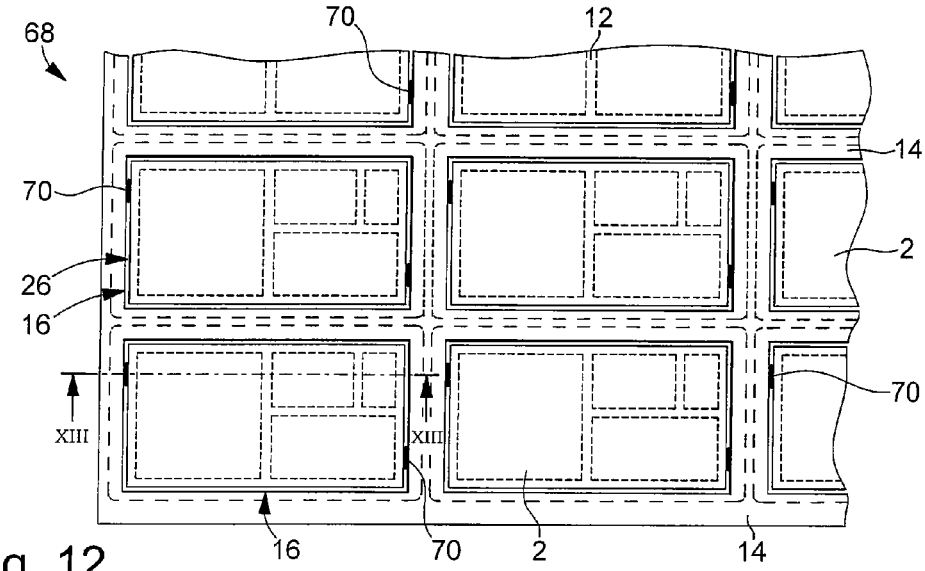

Fig. 12

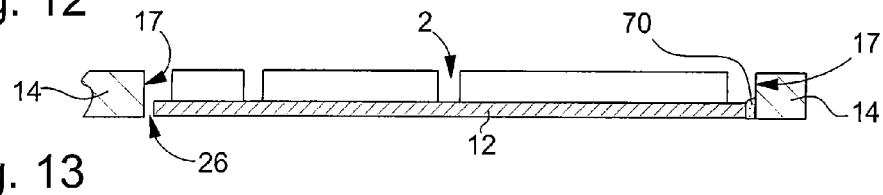

Fig. 13

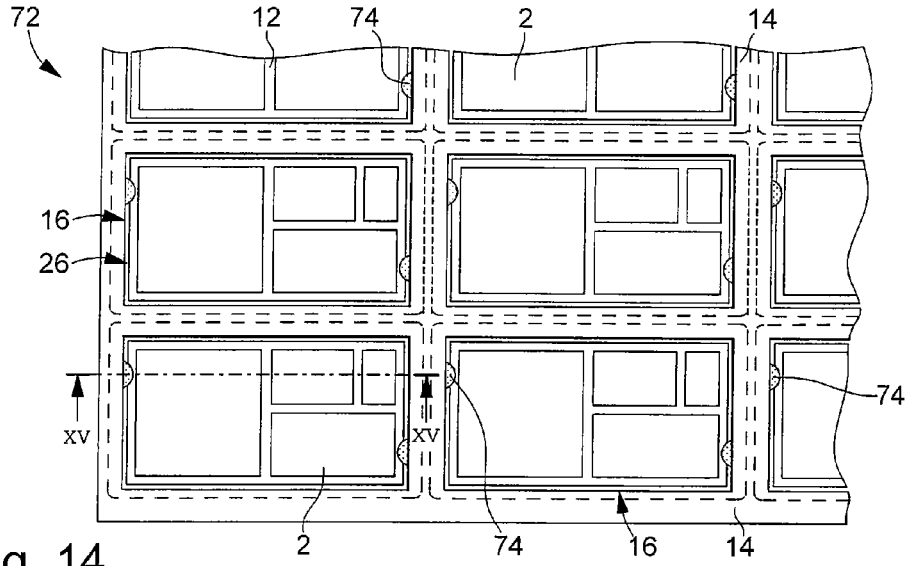

Fig. 14

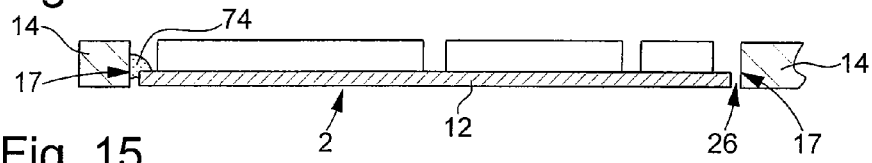

Fig. 15