Fig. 20

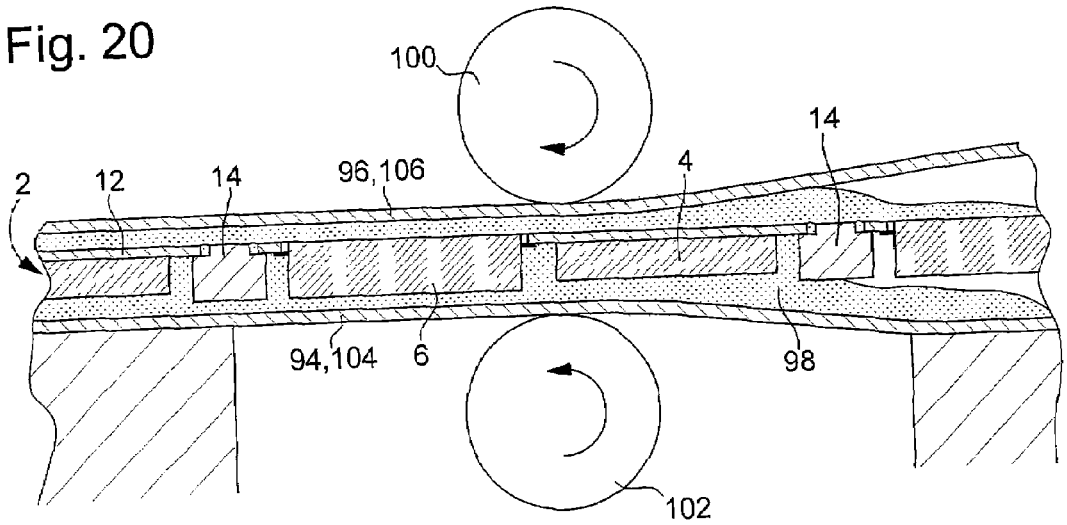

Fig. 21

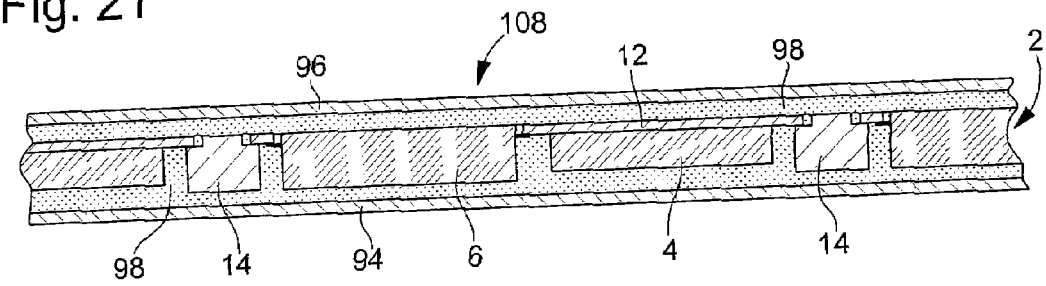
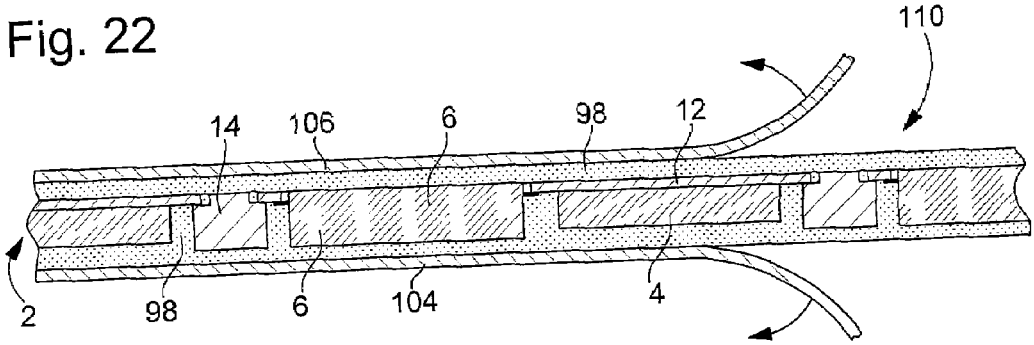
Fig. 22