100

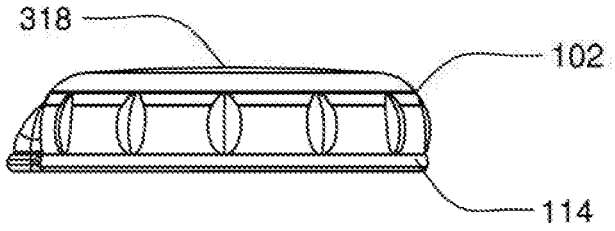

FIG. 1

100

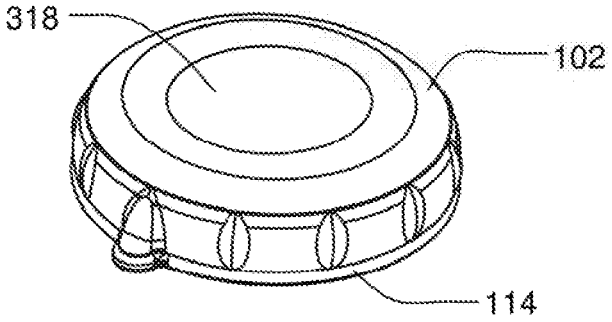

FIG. 2