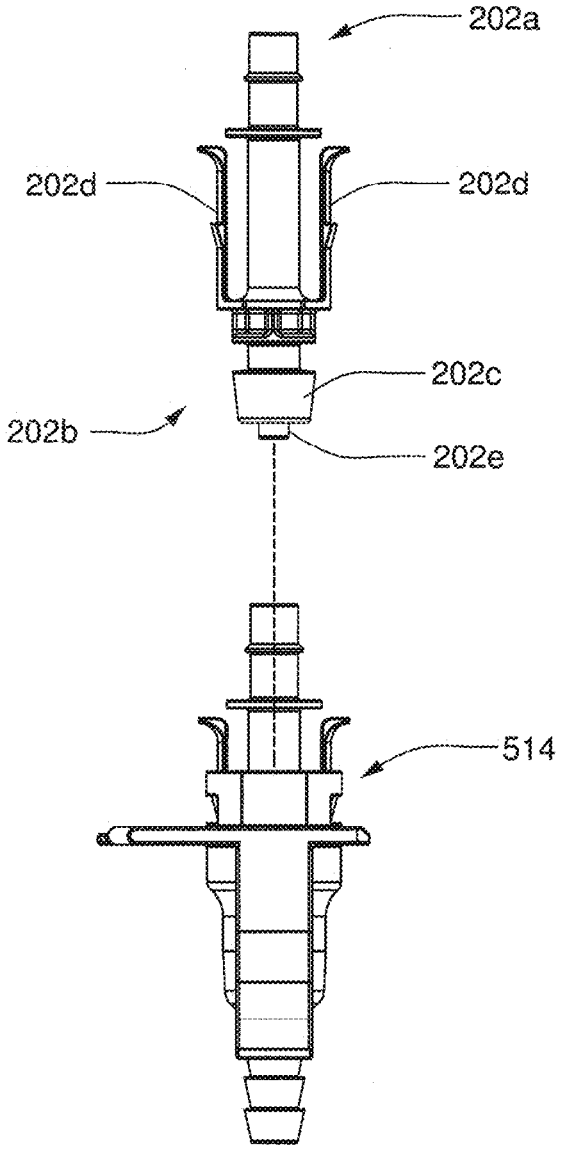

FIG. 28