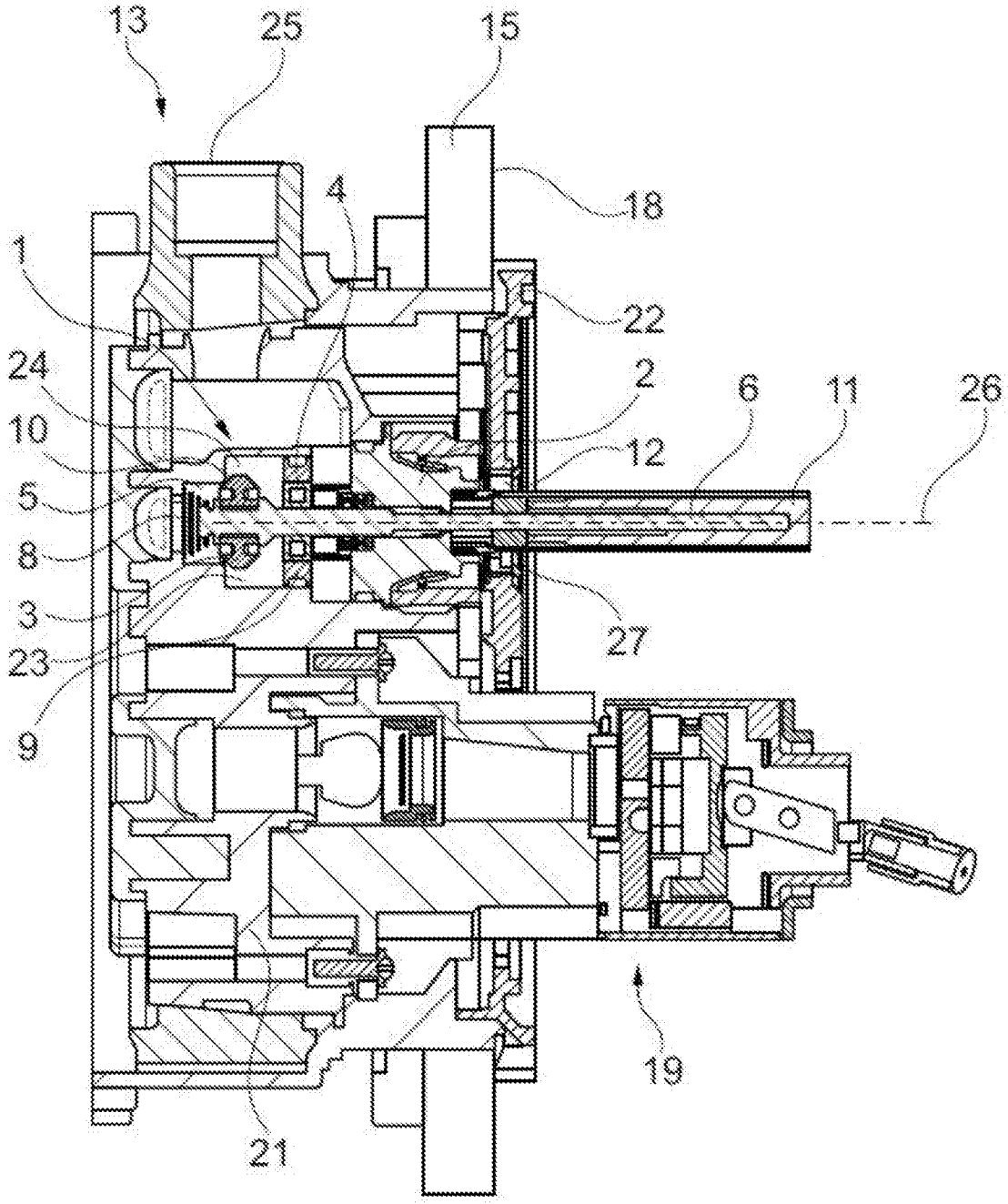


Fig. 2