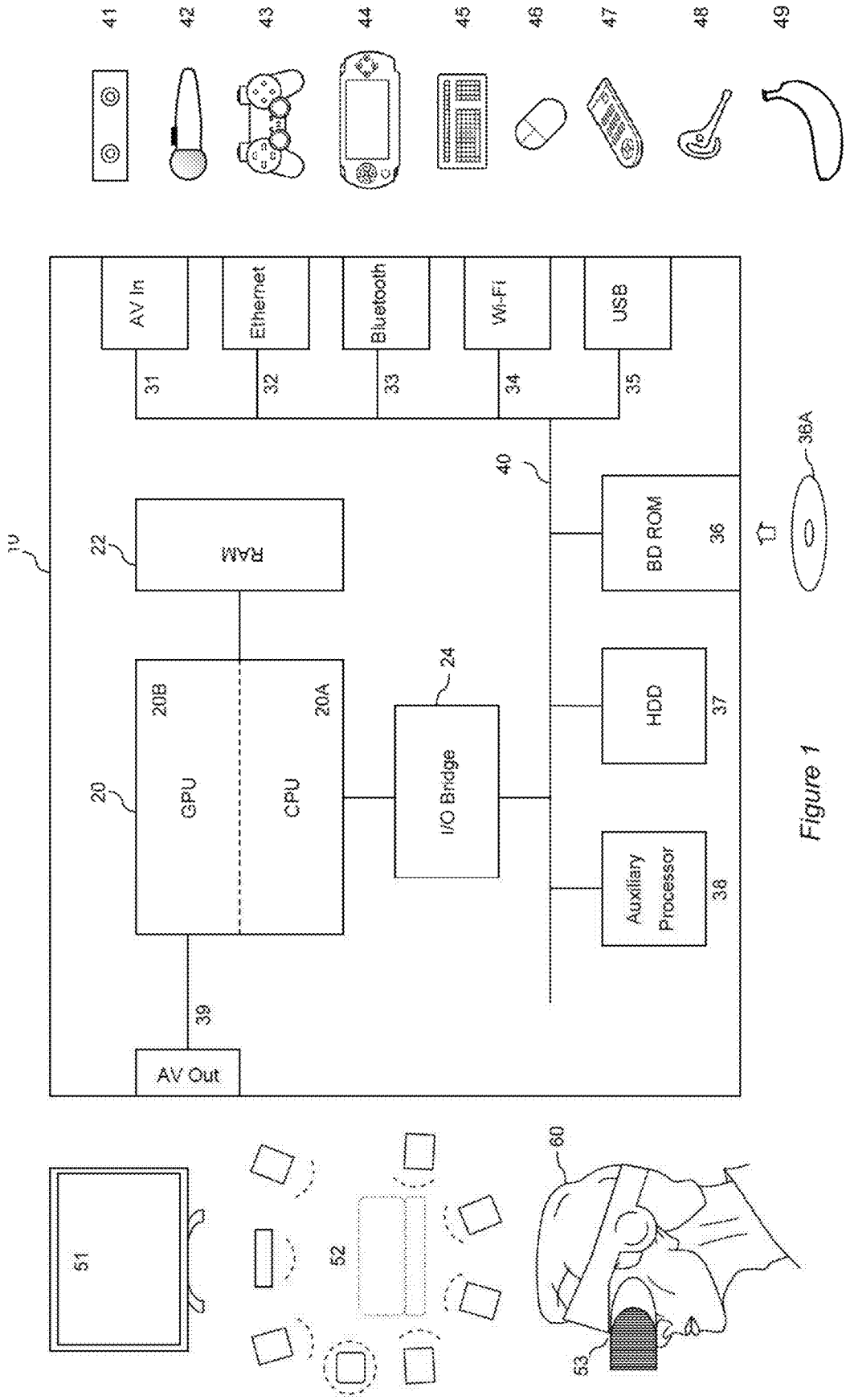
41
42
43
44
45
46
47
48
49
AV In
Ethernet
Bluetooth
Wi-Fi
USB
31
32
33
34
35
40
10
22
RAM
BD ROM
36
36A
20
20B
GPU
20A
CPU
24
I/O Bridge
HDD
37
Auxiliary Processor
38
39
AV Out
51
52
60
53

Figure 1