FIG-1

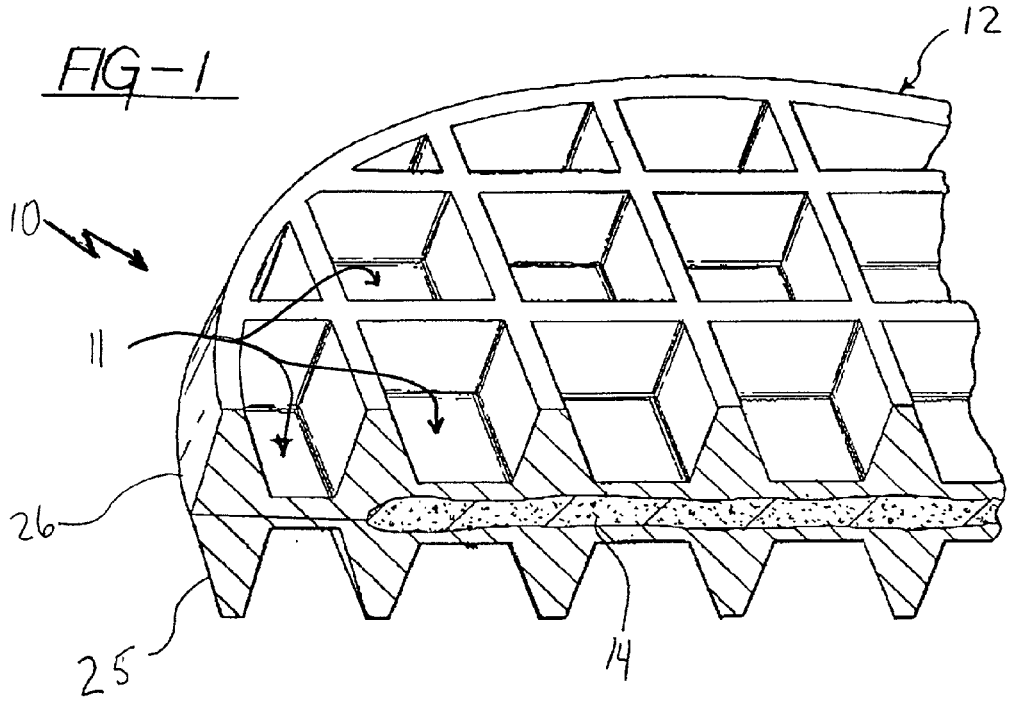
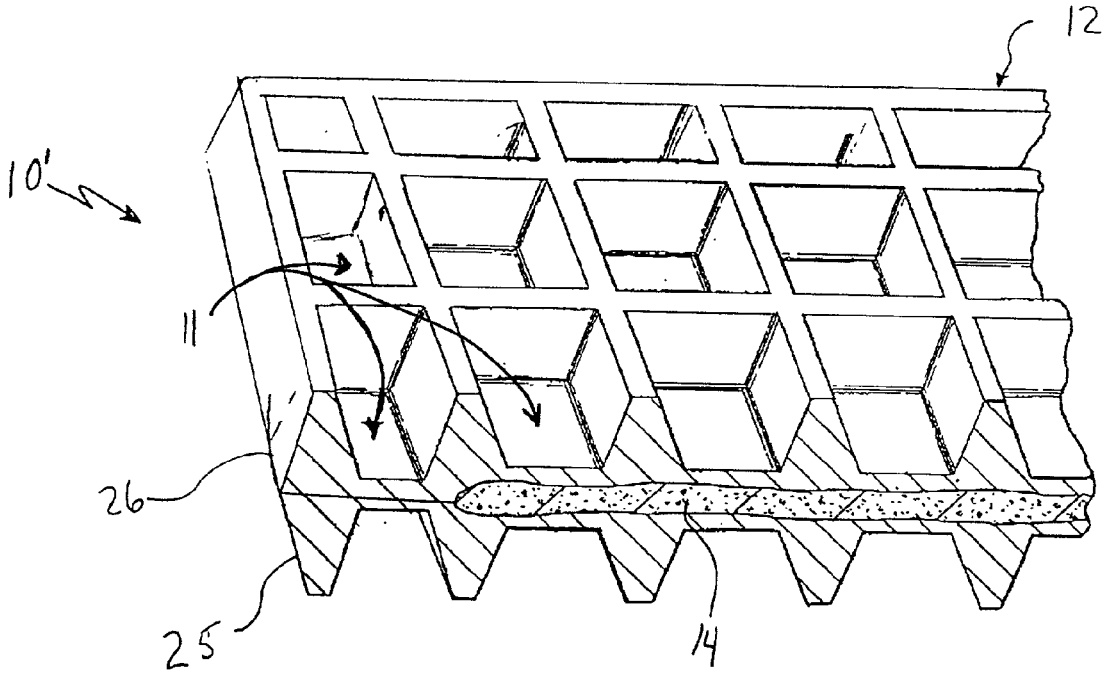
FIG 2