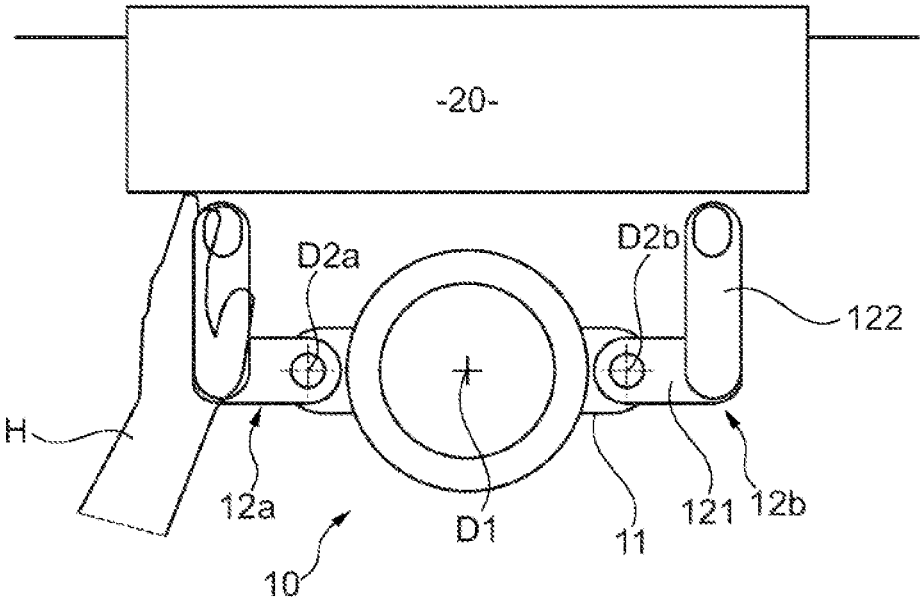
-20-
D2a
D2b
122
H
12a
D1
11
121
12b
10

Fig. 1

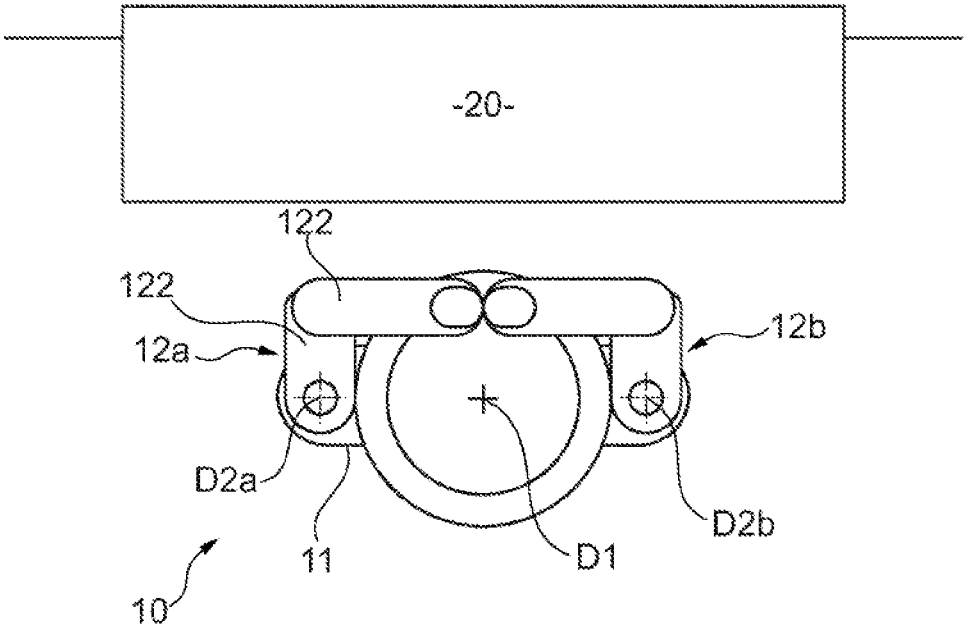
-20-
122
122
12a
12b
D2a
D2b
11
D1
10

Fig. 2