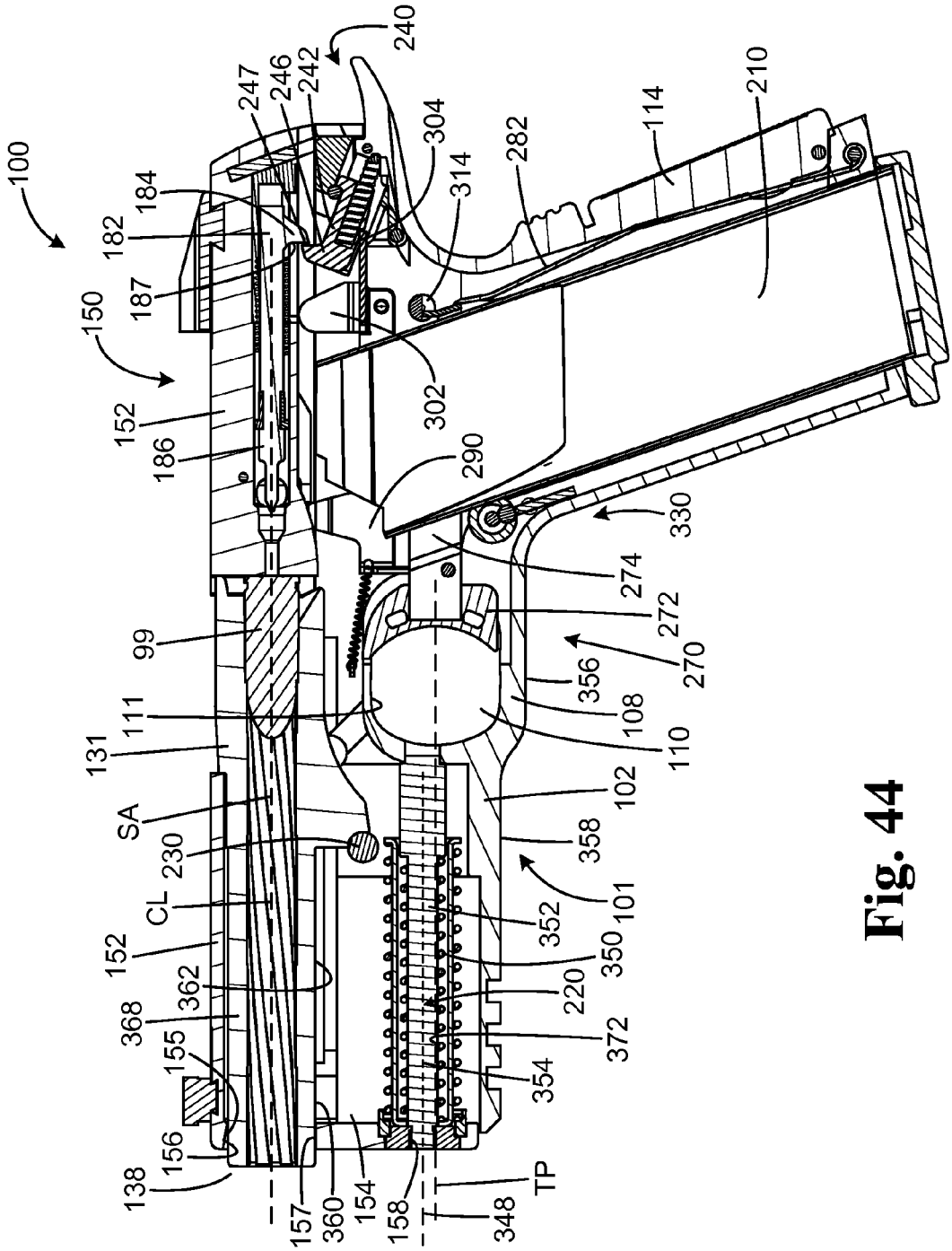
100
150
152
186
187
182
184
247
246
242
240
304
314
282
114
210
302
290
330
274
272
270
356
108
110
102
358
101
352
350
220
372
354
TP
348
158
154
360
157
138
156
155
368
362
152
CL
230
SA
131
111
99
101

Fig. 44