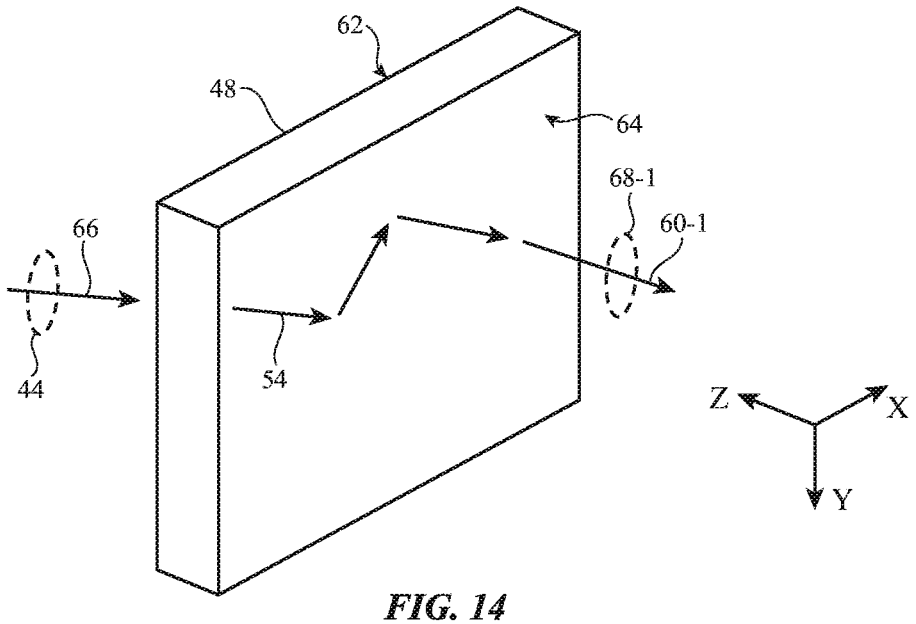
62
48
64
68-1
60-1
66
44
54
Z
X
Y

FIG. 14

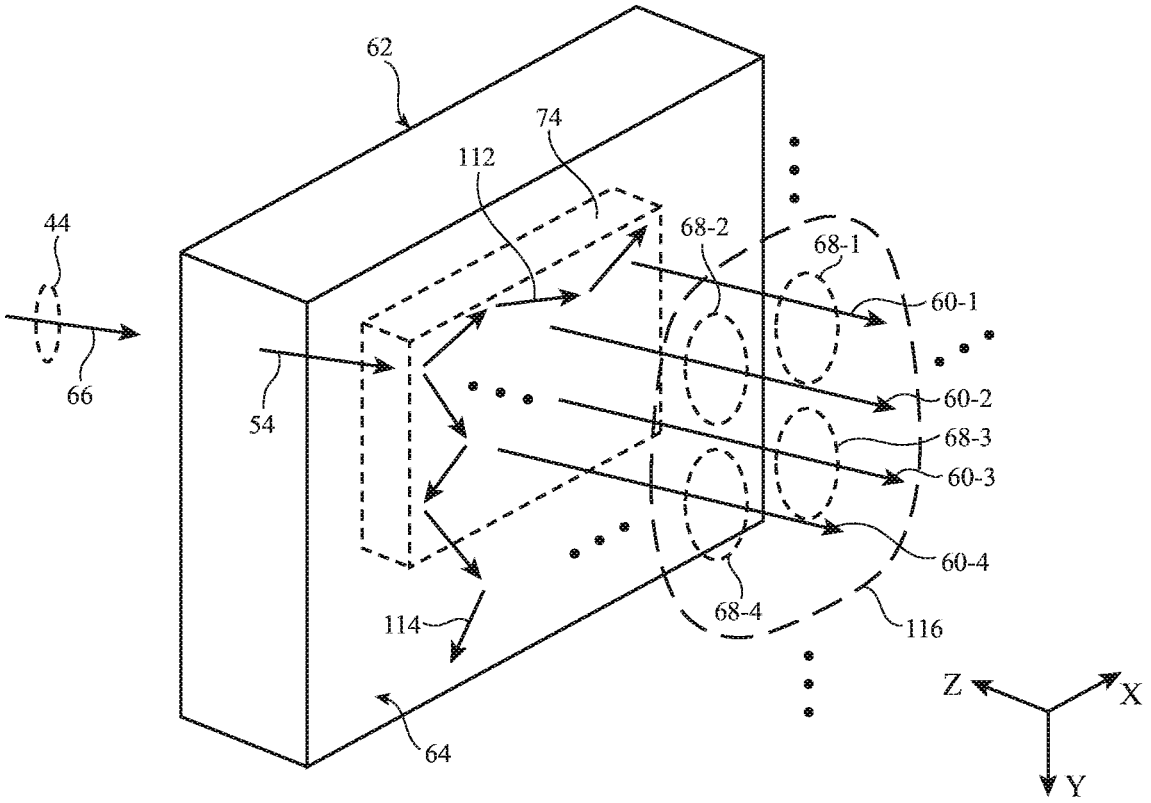
62
74
112
44
68-2
68-1
60-1
66
54
60-2
68-3
60-3
60-4
68-4
114
116
64
Z
X
Y

FIG. 15