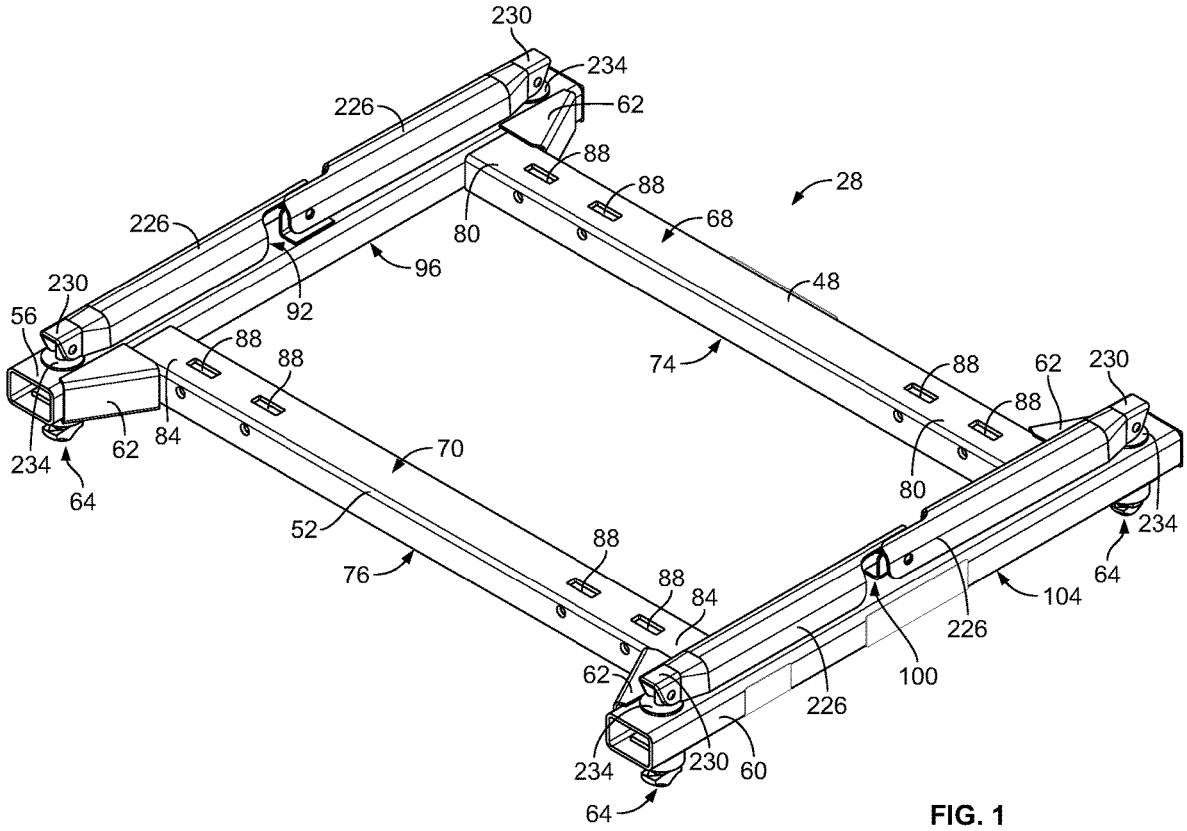
230
234
62
226
88
88
28
68
80
226
96
48
230
92
56
88
88
74
88
62
230
88
84
62
70
234
64
80
52
234
88
76
88
84
64
104
226
62
100
226
234
230
60
64

FIG. 1