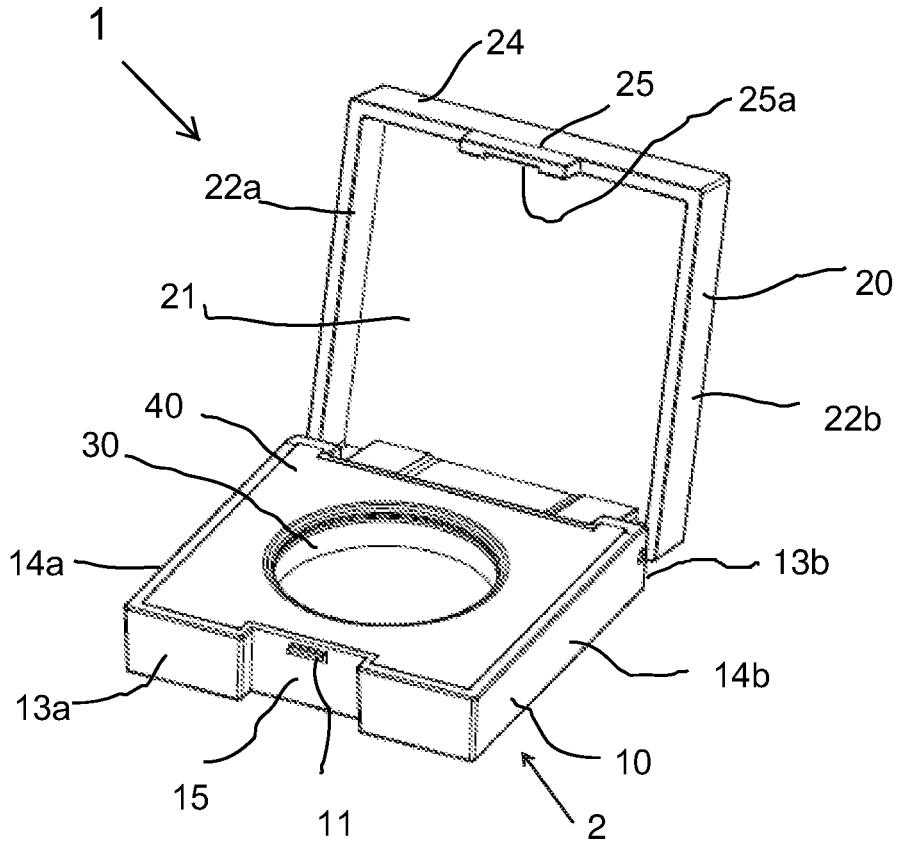
1
24
25
25a
22a
20
21
22b
40
30
14a
13b
14b
13a
10
15
11
2

FIG. 1

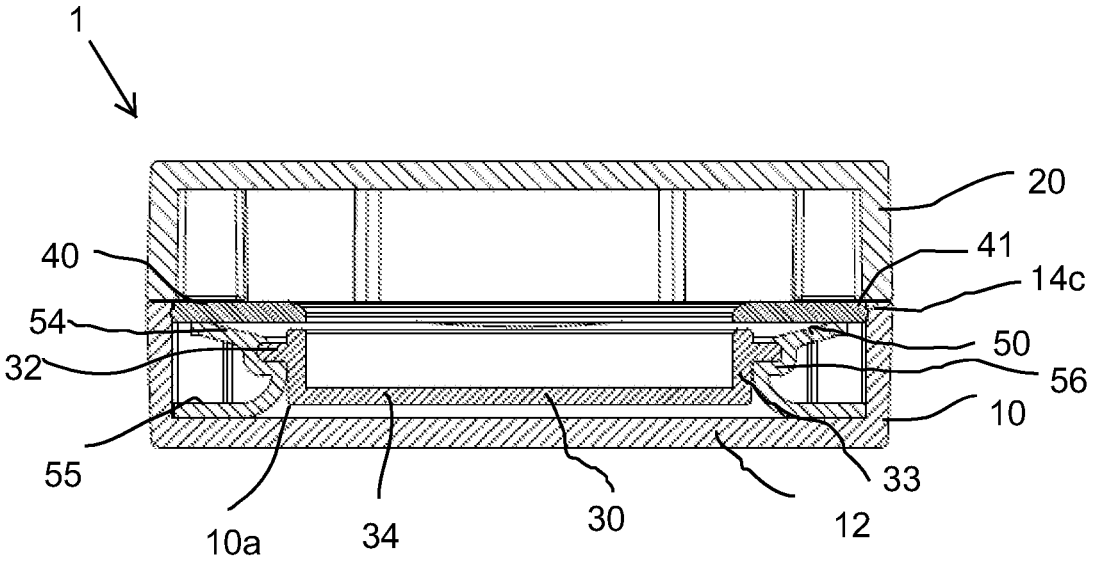
1
20
40
41
14c
54
50
32
56
10
55
33
10a
34
30
12

FIG. 2