FIG. 6

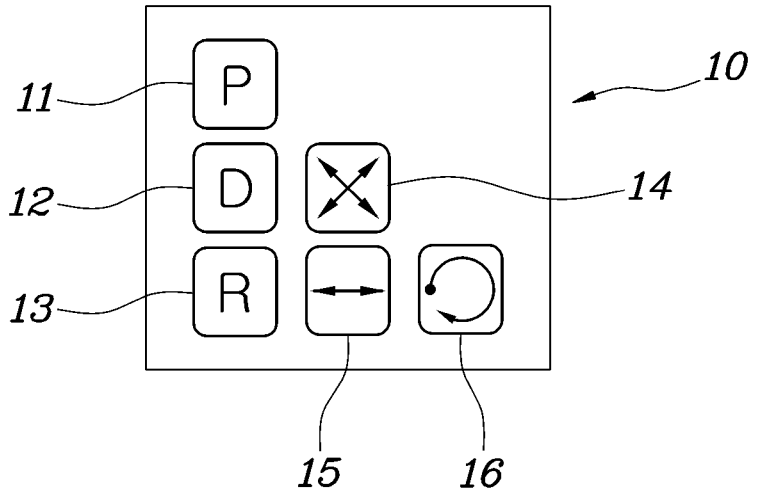
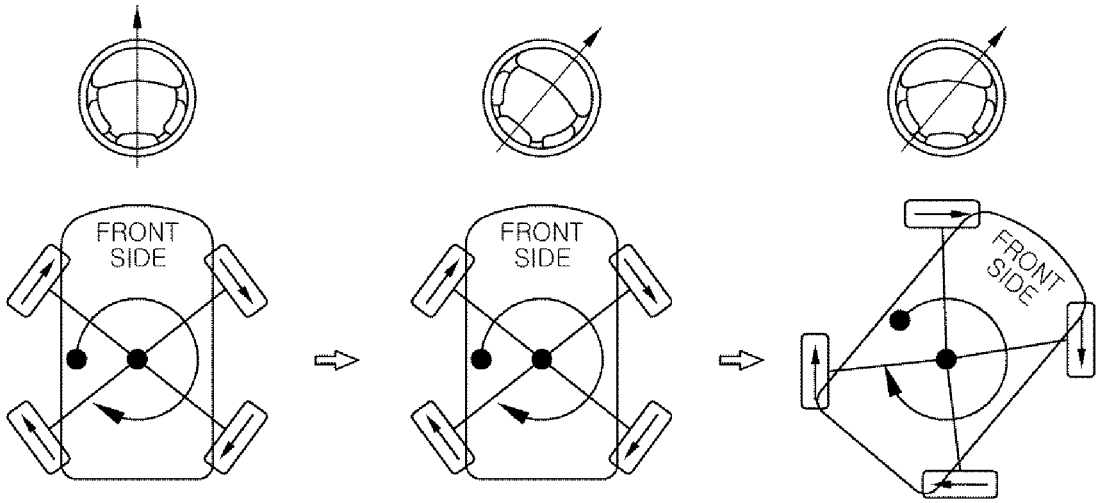
FIG. 7