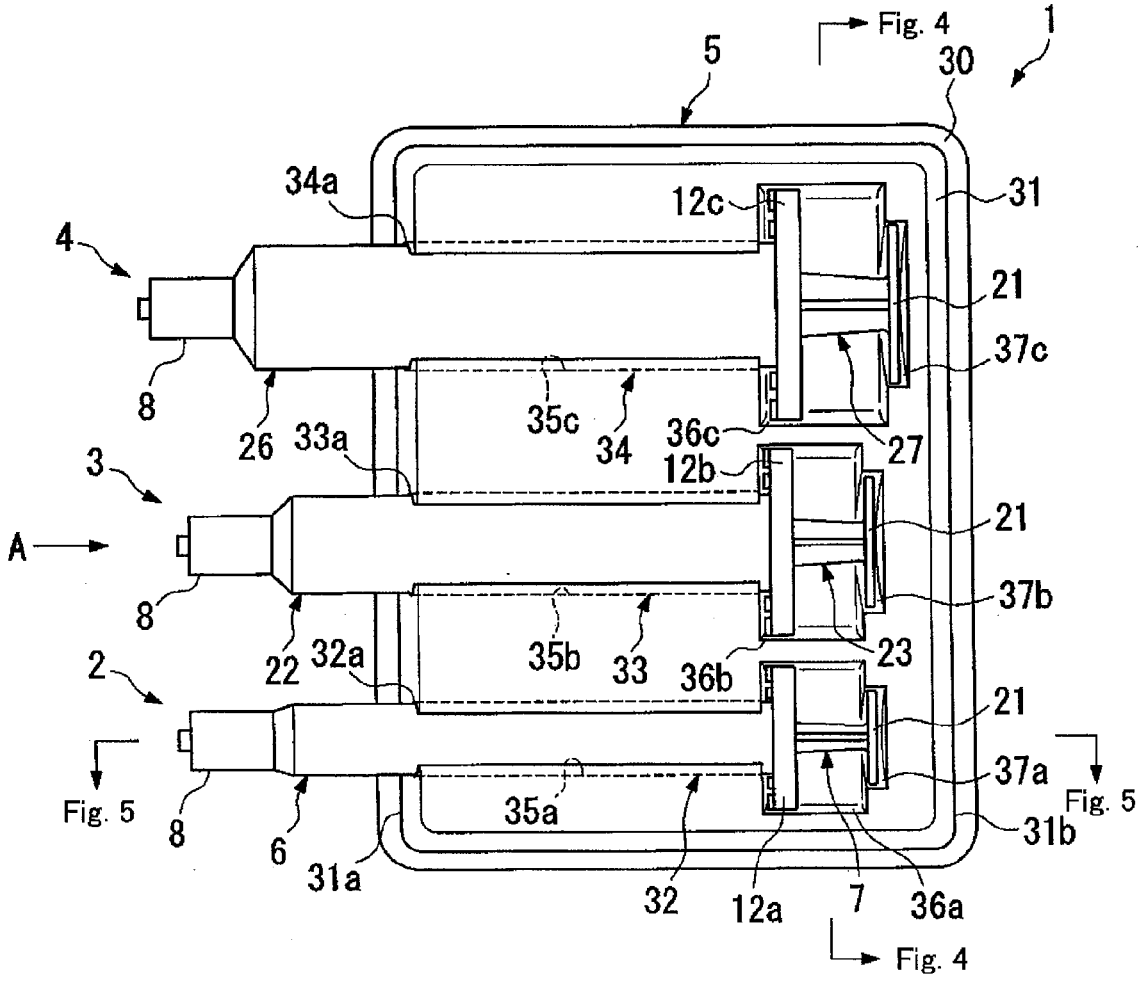
Fig. 4
1
5
30
34a
12c
31
4
21
37c
8
26
33a
35c
34
36c
27
12b
3
21
A
8
37b
22
32a
35b
33
36b
23
2
21
37a
Fig. 5
Fig. 5
8
6
31a
35a
31b
32
12a
7
36a
Fig. 4

Fig. 1

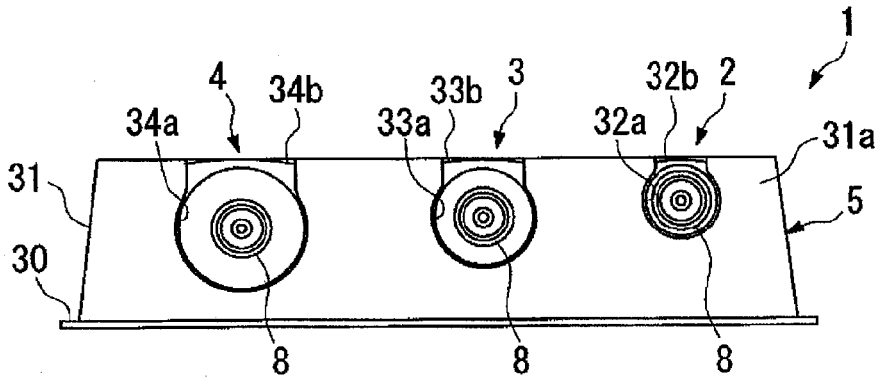
1
4
34b
33b
3
32b
2
34a
33a
32a
31a
31
5
30
8
8
8

Fig. 2