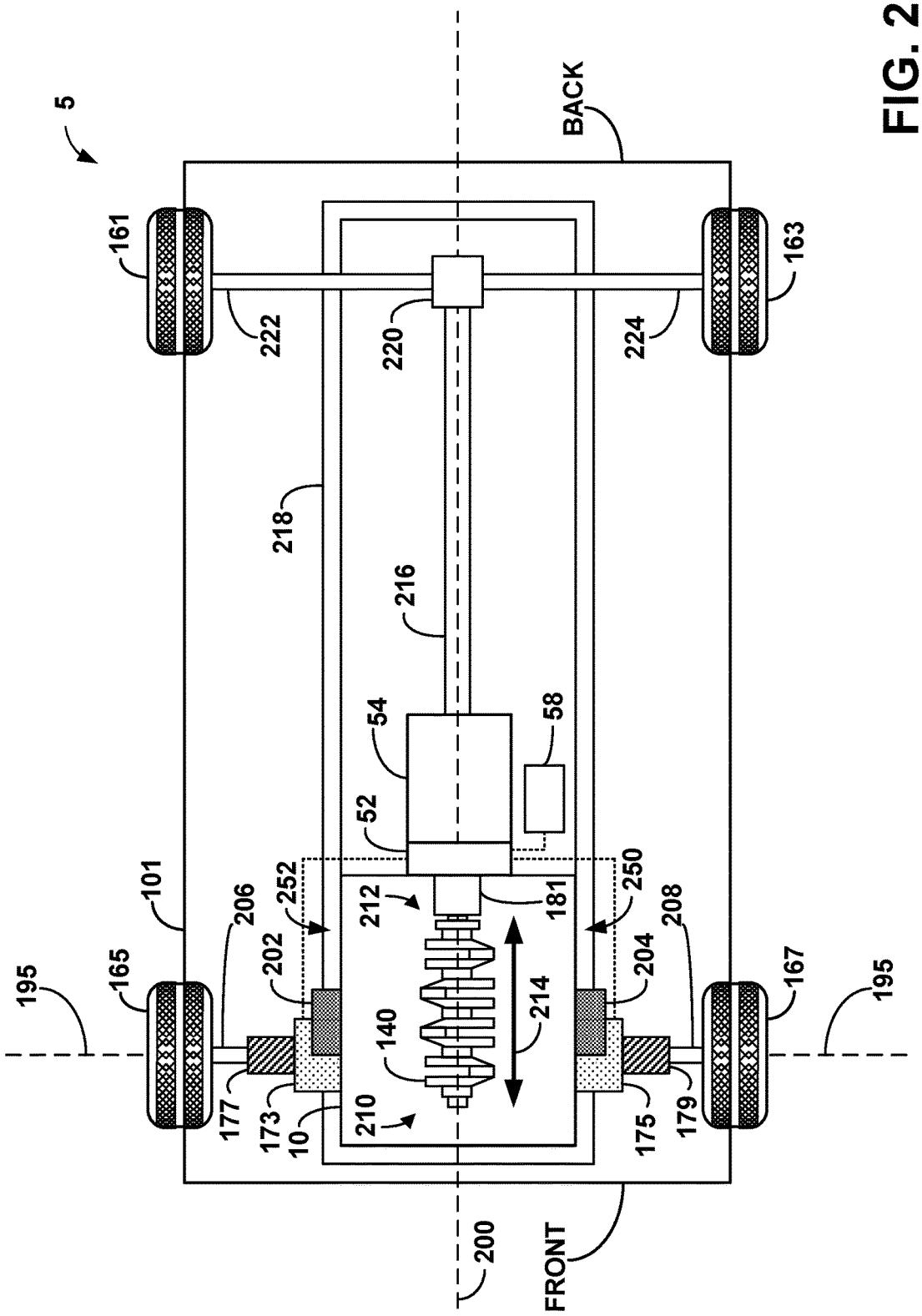
5
BACK
161
163
222
220
224
218
216
54
58
52
101
252
250
212
181
206
208
202
204
195
165
167
195
214
140
177
173
10
210
175
179
200
FRONT

FIG. 2