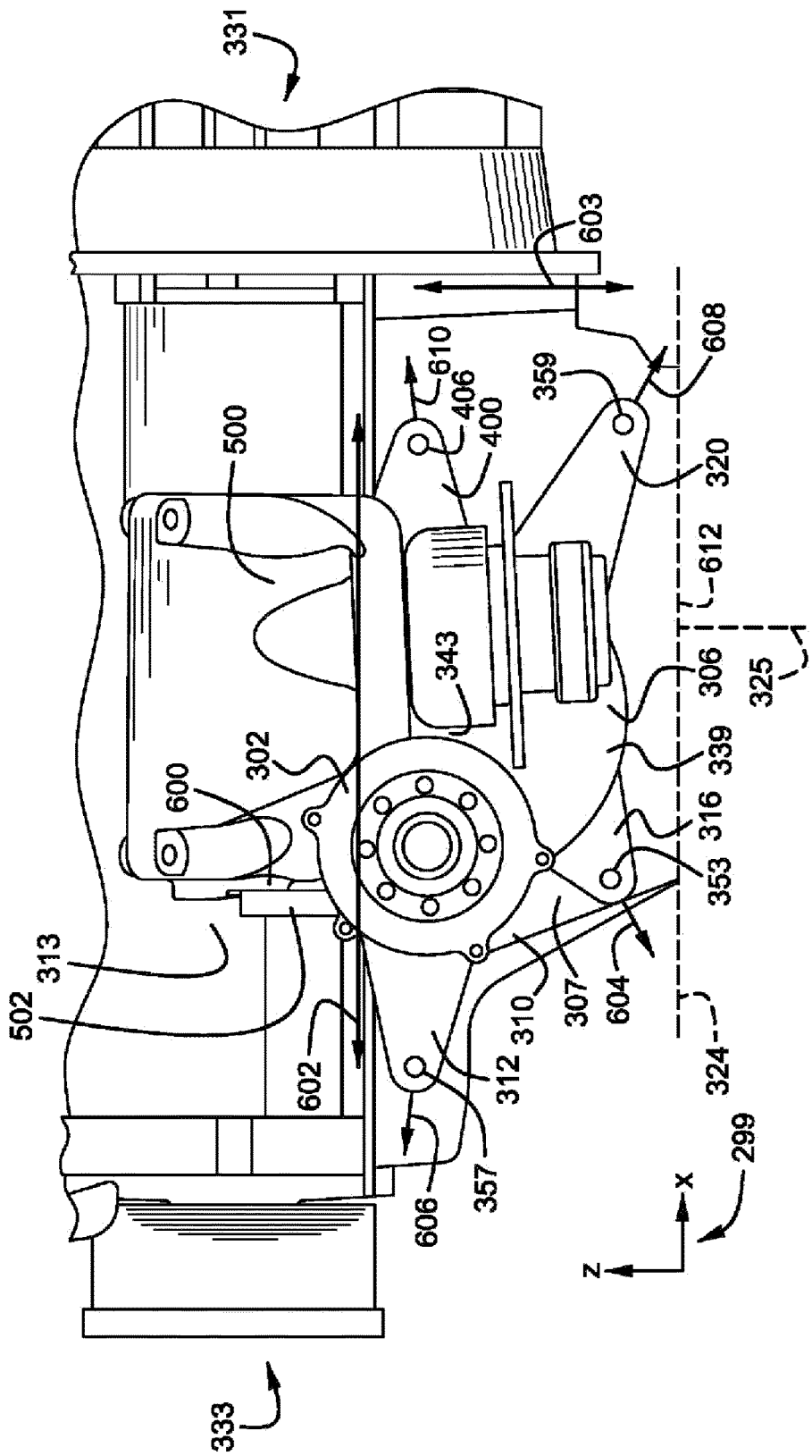
331
603
608
610
406
400
359
320
500
612
343
306
325
302
339
600
316
353
313
502
310
307
604
602
312
324
357
606
299
X
Z
333

FIG. 6