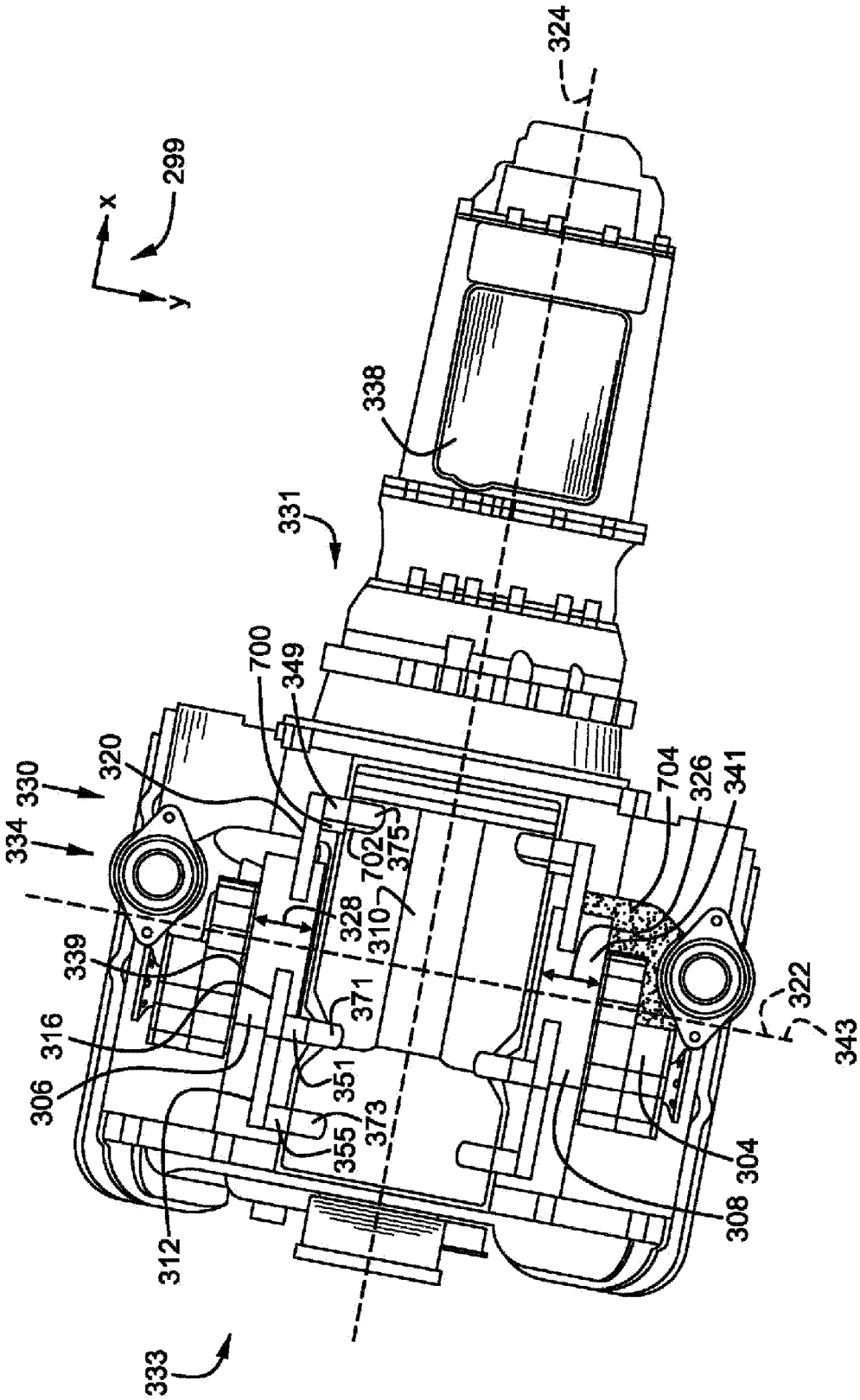
299
x
y
324
338
331
700
349
320
330
334
339
316
306
312
333
328
310
702
375
371
351
355
373
704
326
341
322
343
304
308

FIG. 7