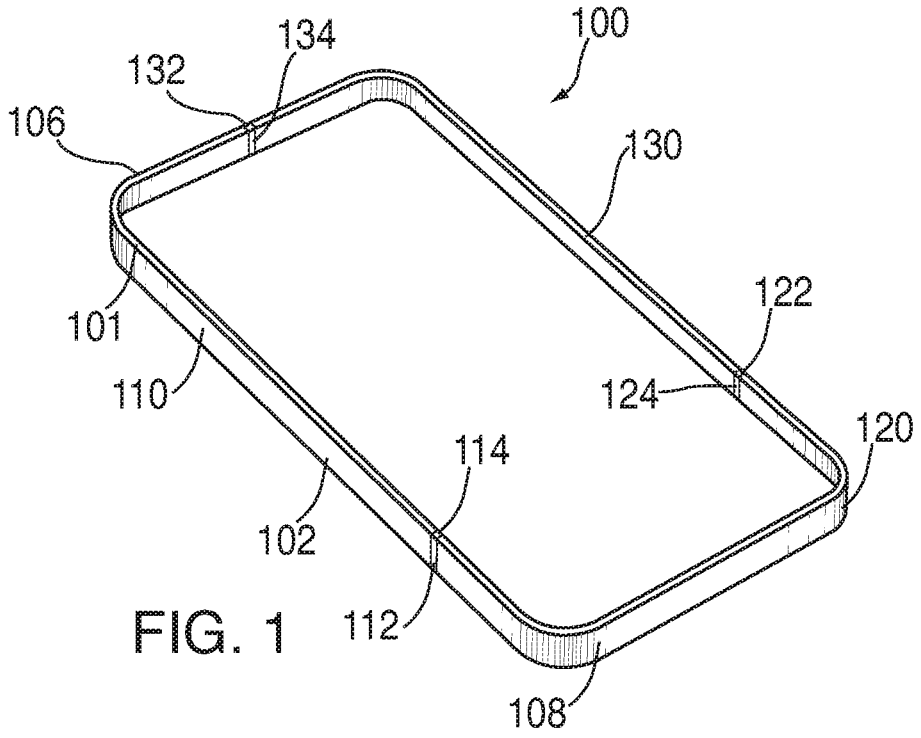
100
134
132
106
130
101
122
110
124
120
114
102
112
108

FIG. 1

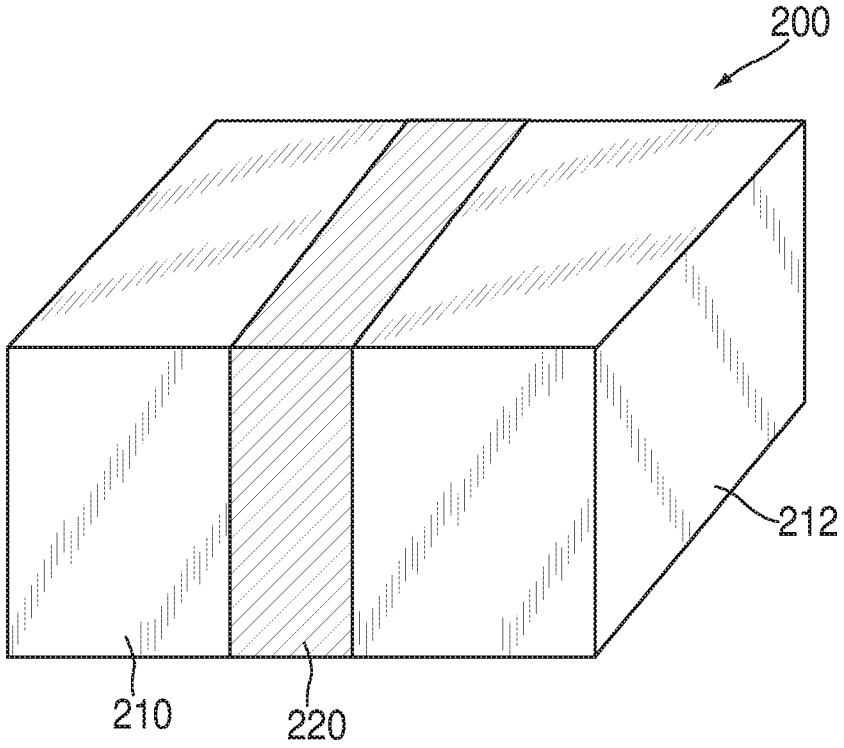
200
212
210
220

FIG. 2