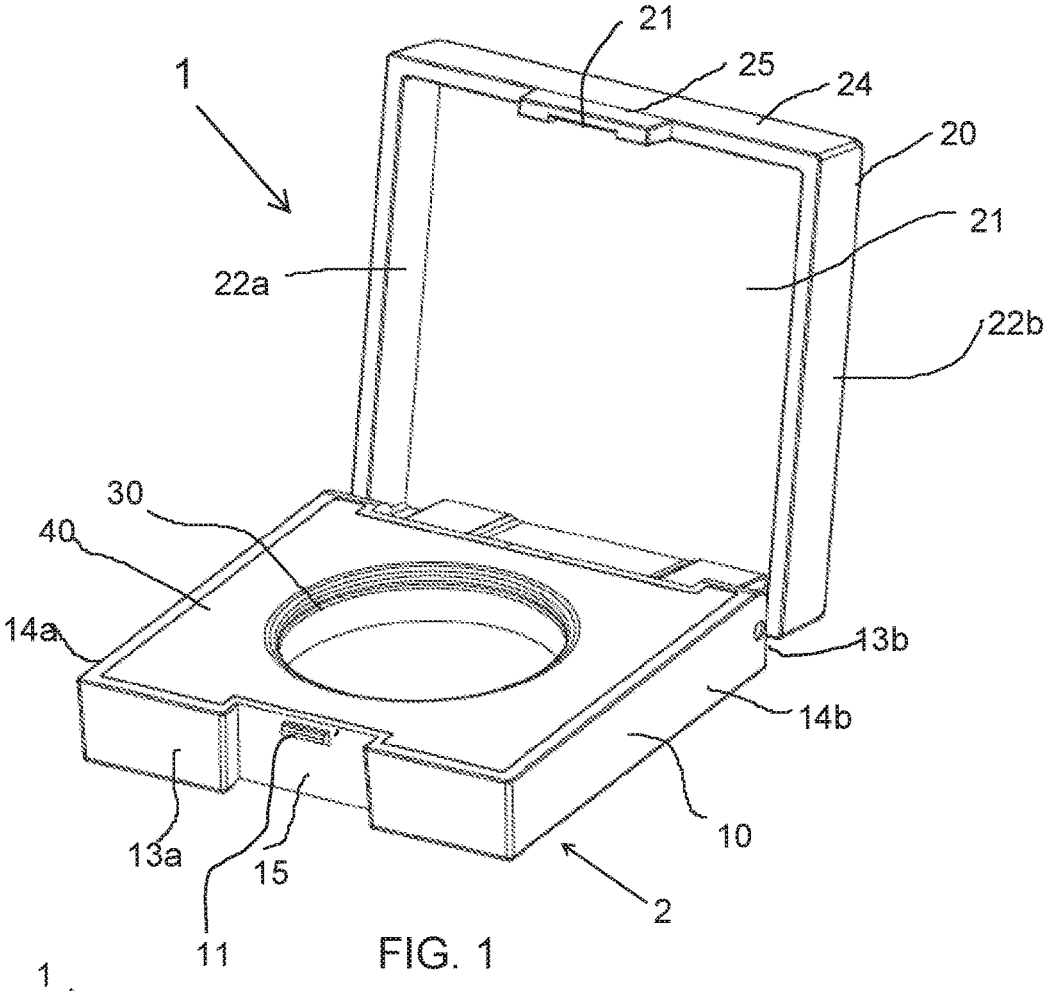
1
21
25
24
20
21
22a
22b
30
40
14a
13b
14b
10
13a
15
11
2

FIG. 1

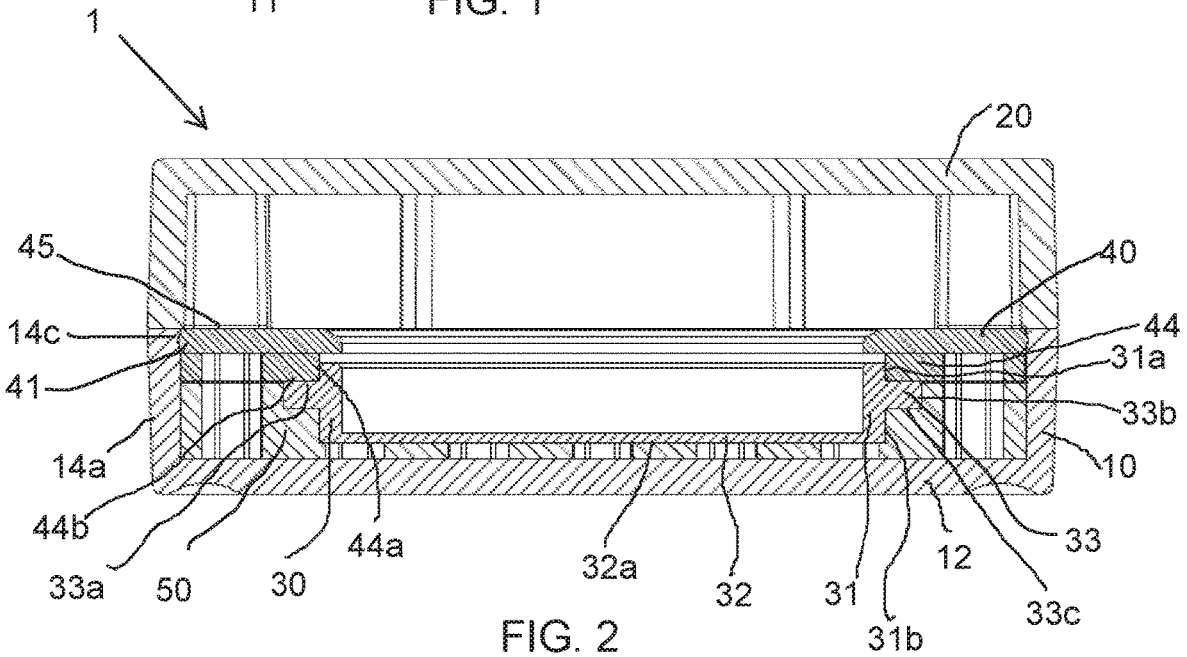
1
20
45
40
14c
44
31a
41
33b
14a
10
44b
44a
33
33a
50
30
32a
32
31
12
33c
31b

FIG. 2