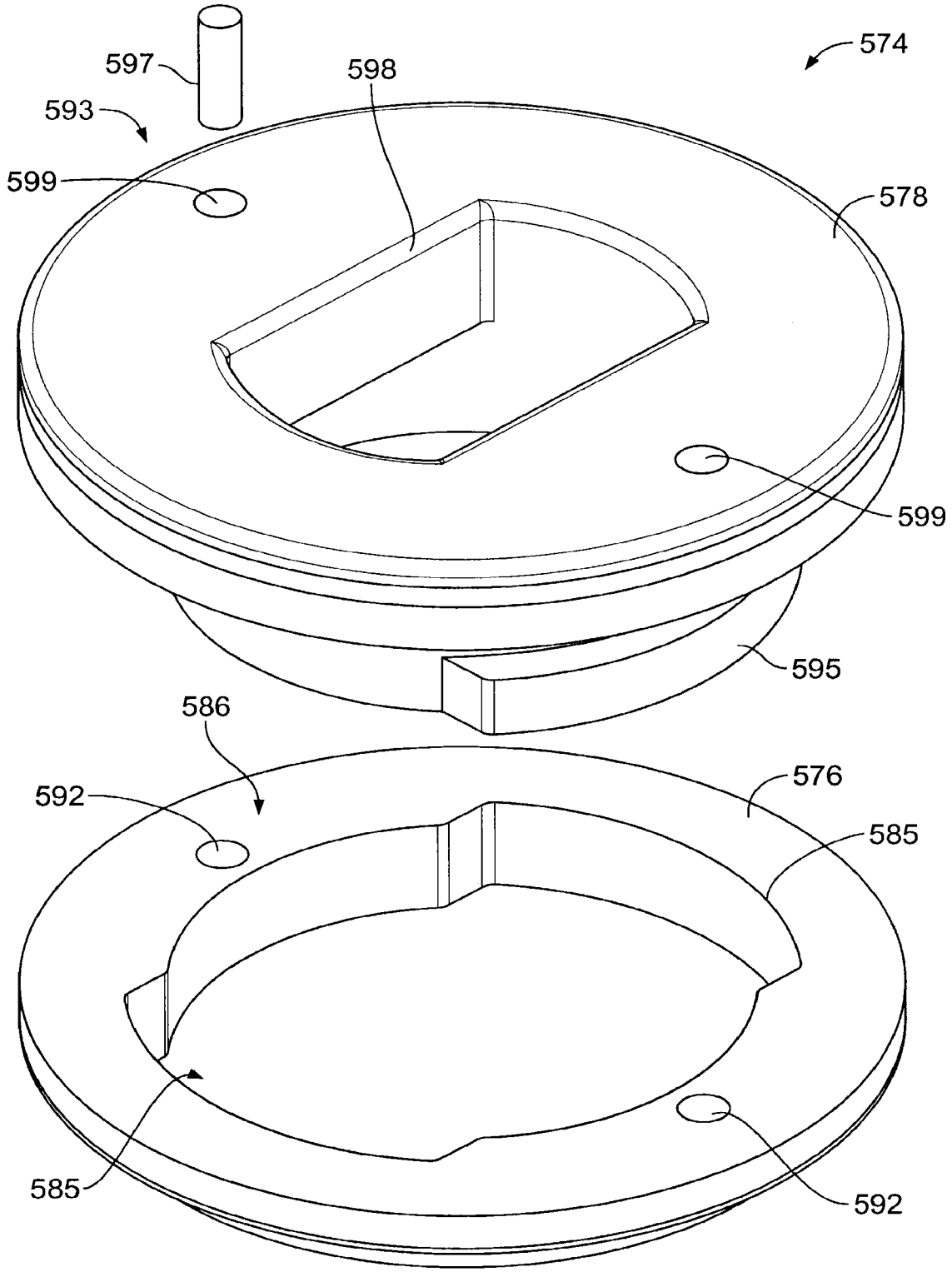


FIG. 24