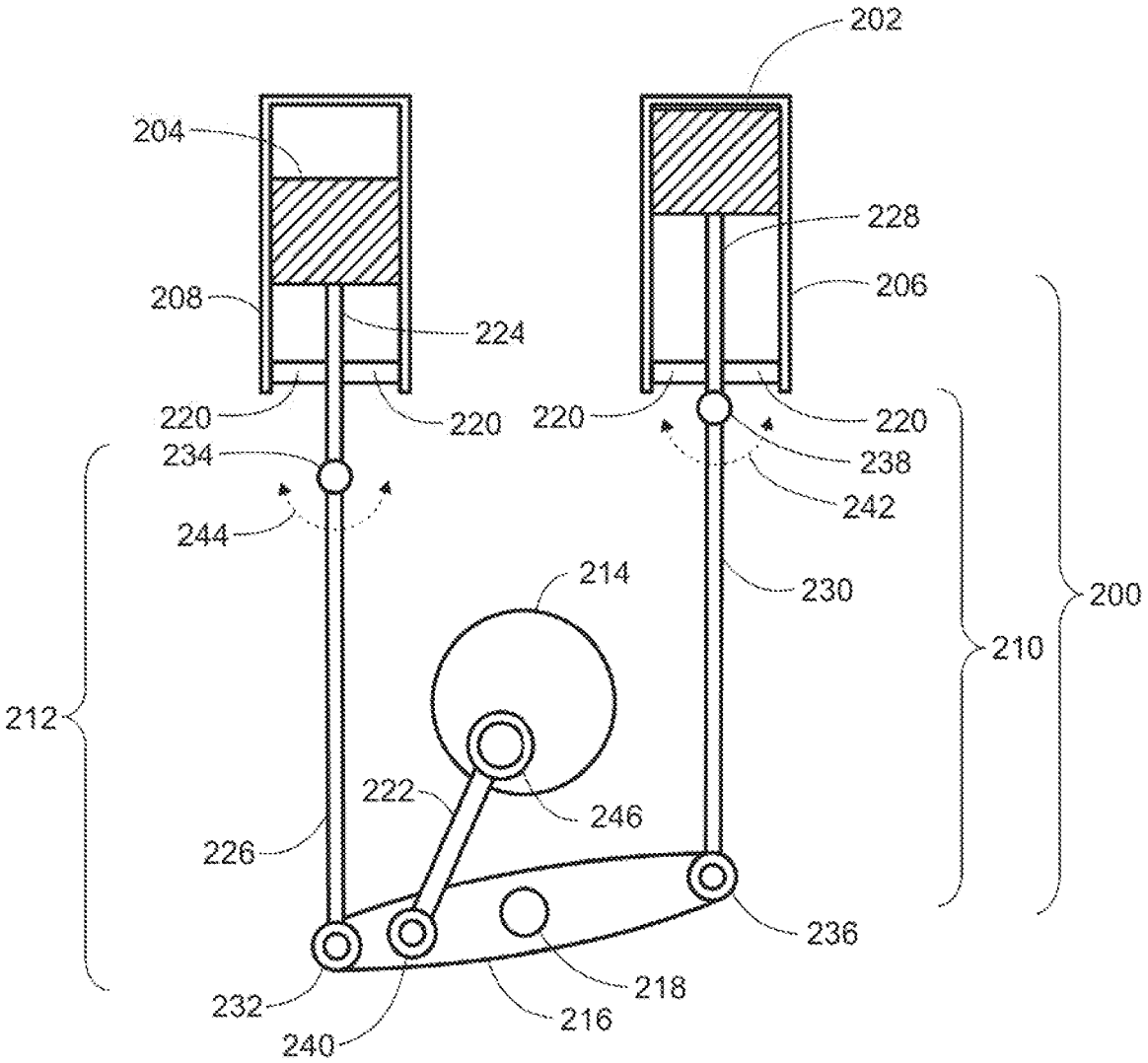
202
204
228
206
208
224
220
220
220
220
234
238
242
244
214
230
200
210
212
222
246
226
236
218
232
216
240

FIG.2