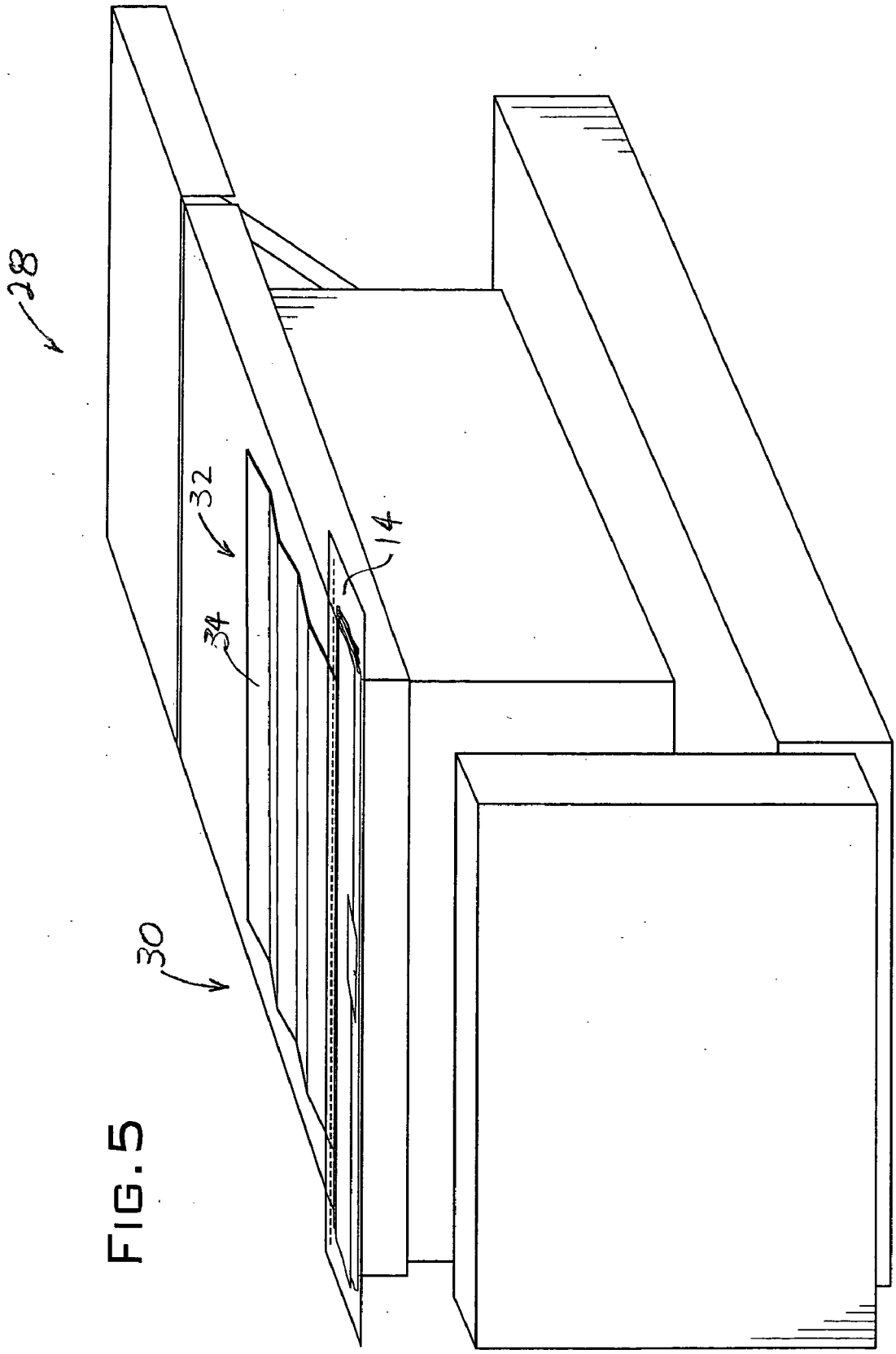

FIG. 5