FIG. 10

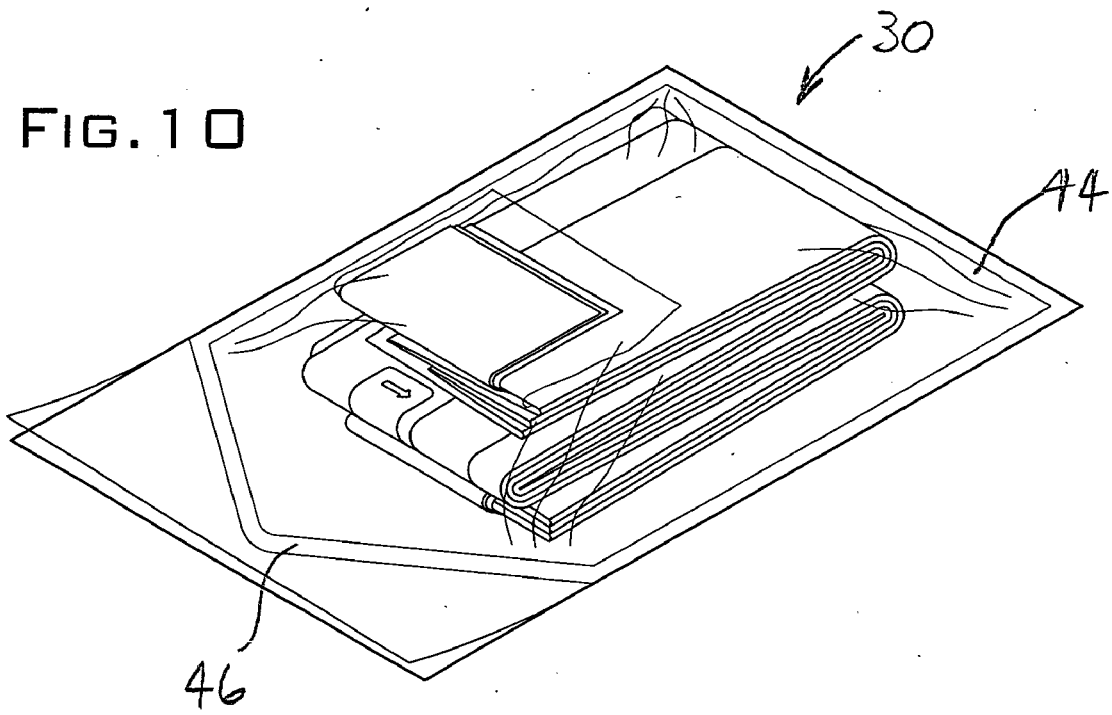

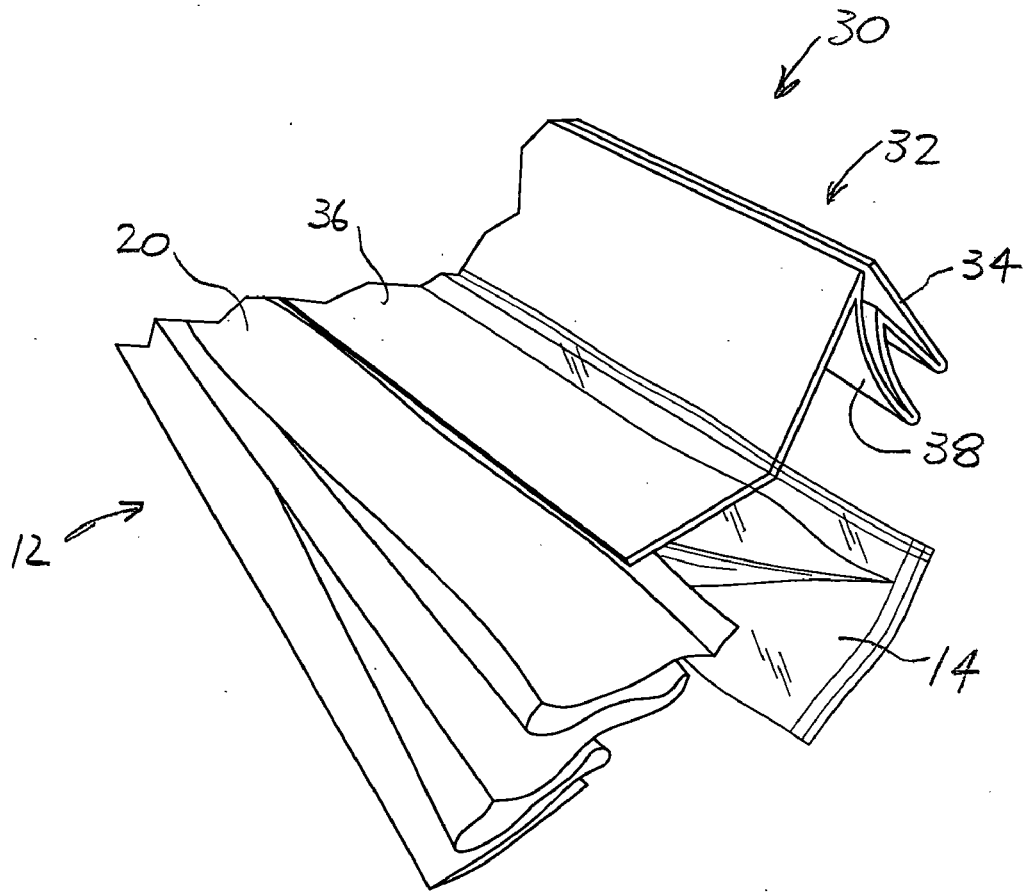

FIG. 11