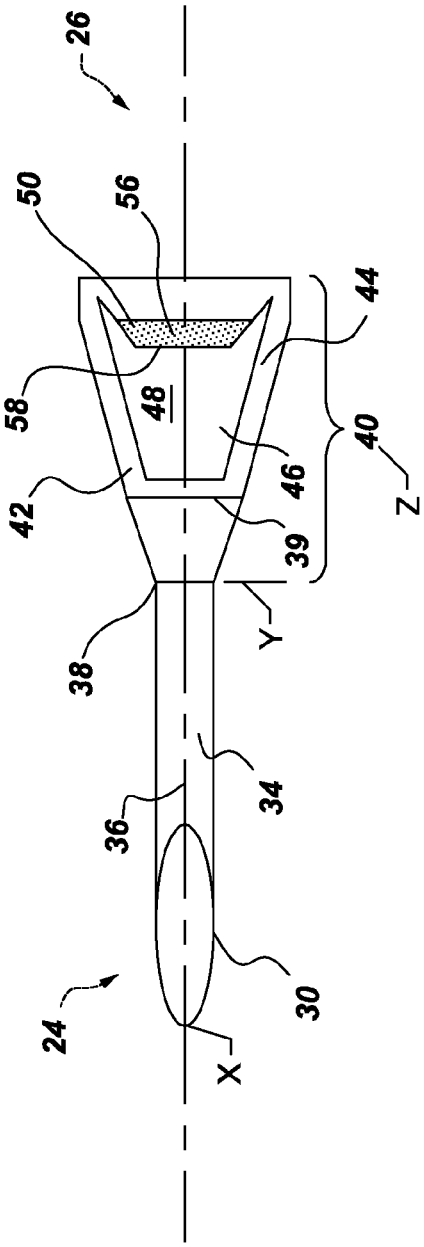


Fig. 3

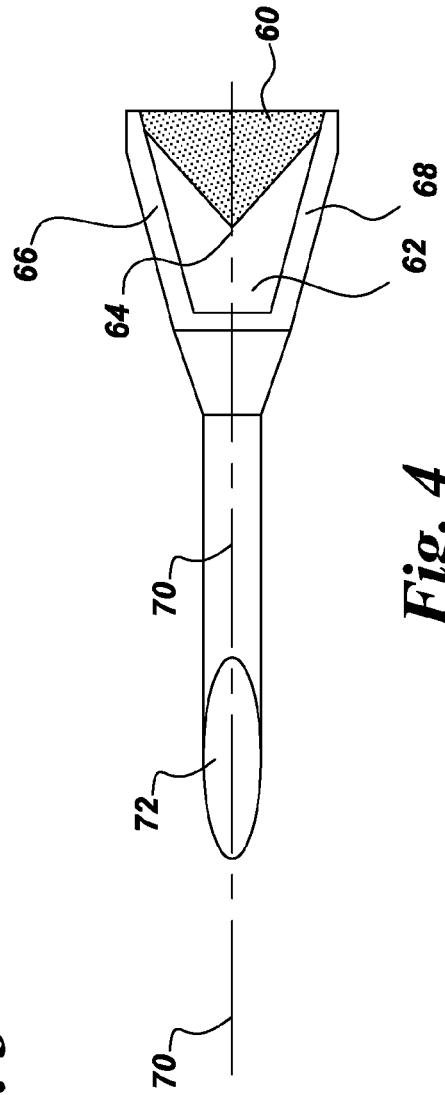


Fig. 4