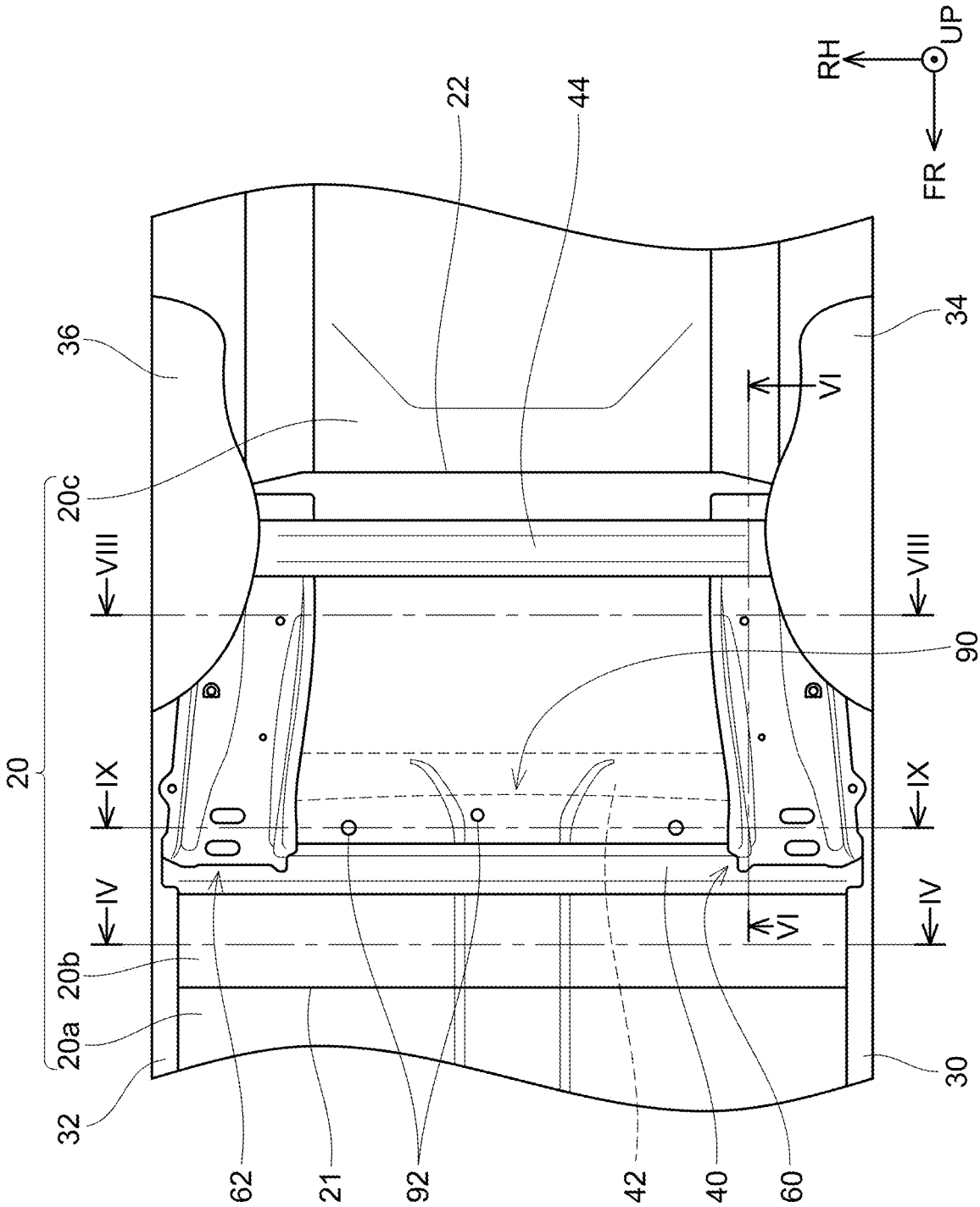
RH
UP
FR
22
44
36
34
20c
VIII
VI
90
20
IX
IV
20b
20a
32
30
62
21
92
42
40
60

FIG. 2