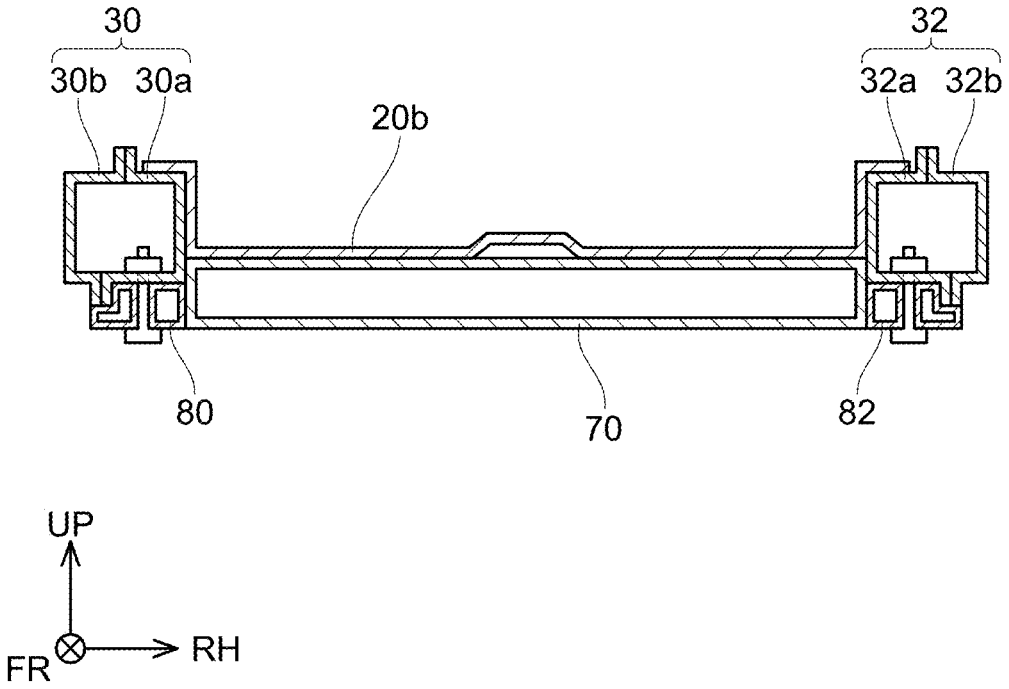FIG. 4