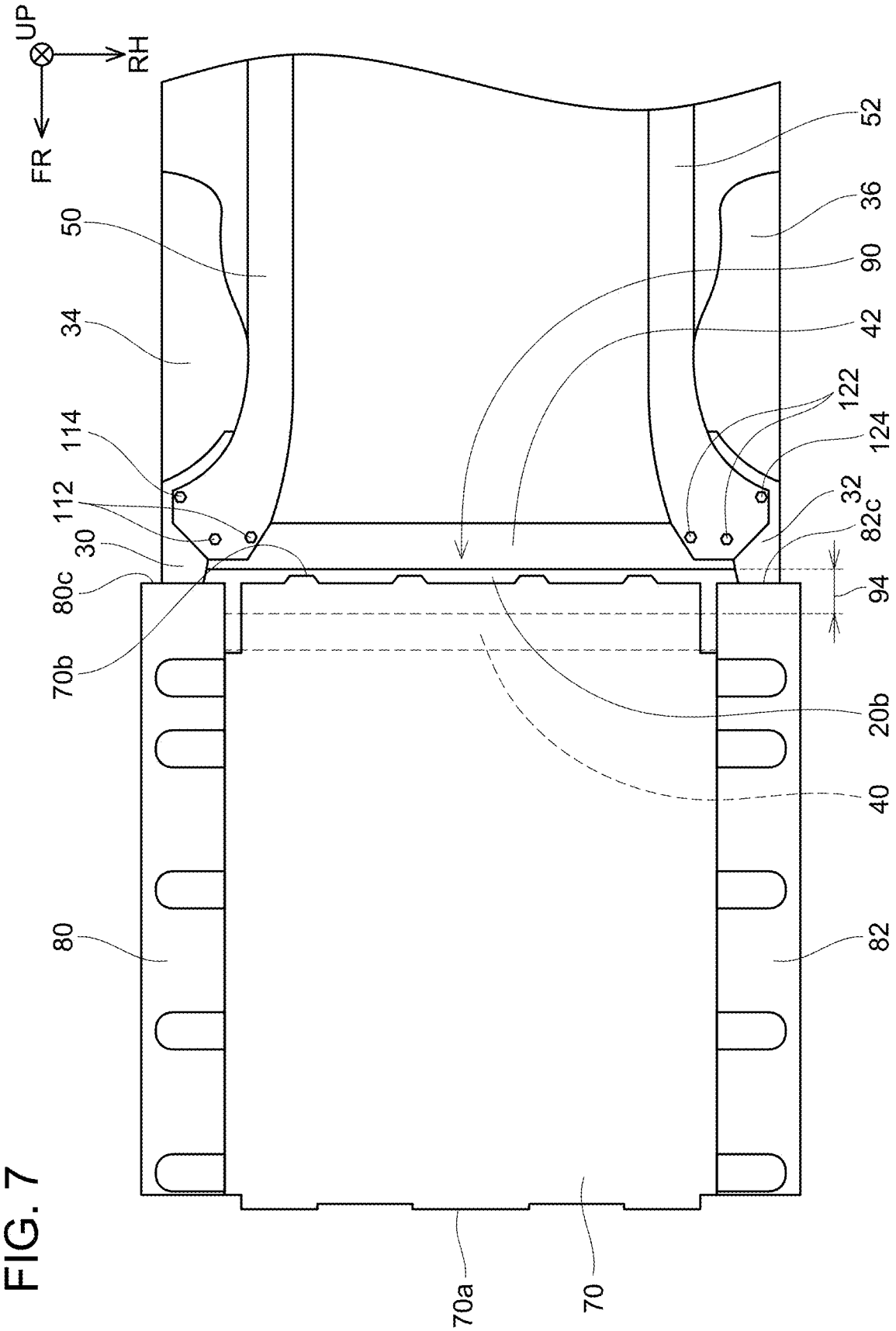
UP
RH
FR
50
34
114
112
30
80c
70b
80
52
36
90
42
122
124
32
82c
94
20b
40
82
70a
70

FIG. 7