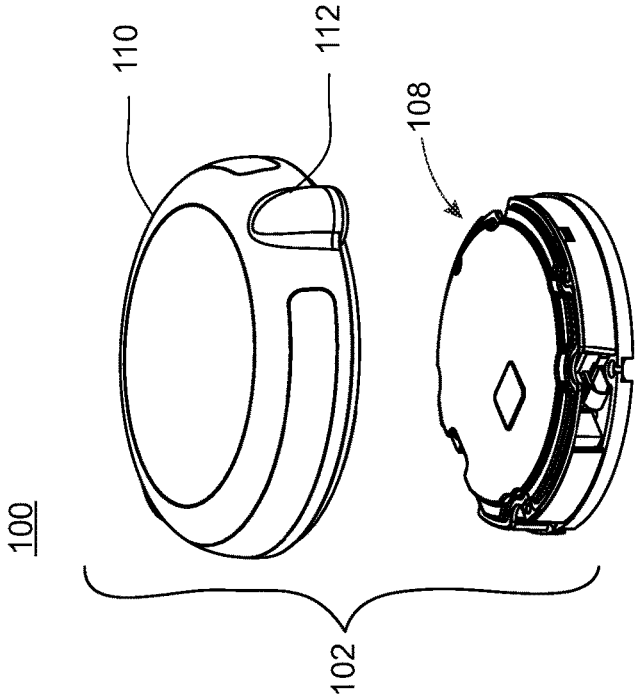

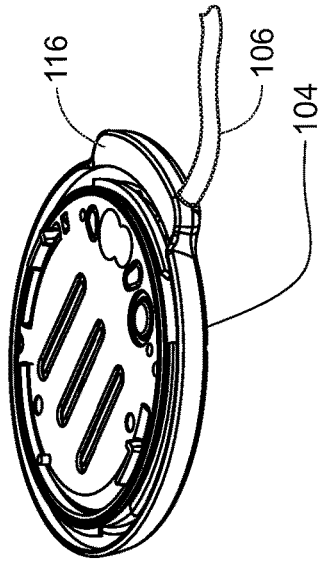

FIG. 1B

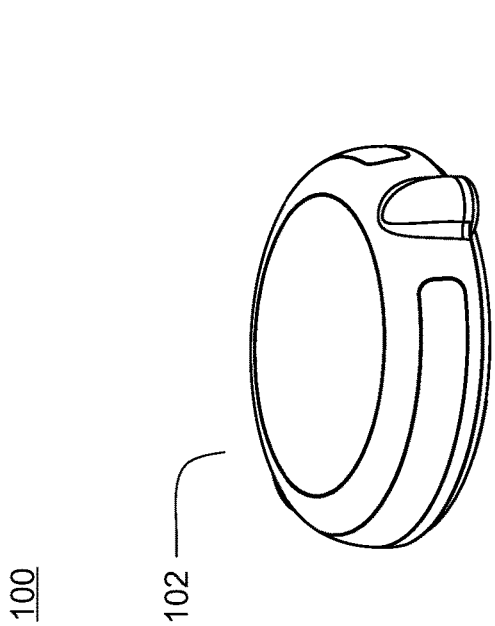

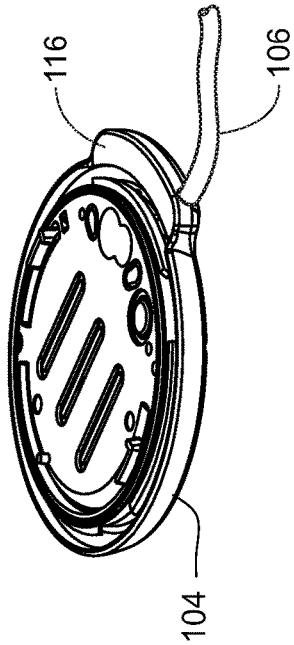

FIG. 1A