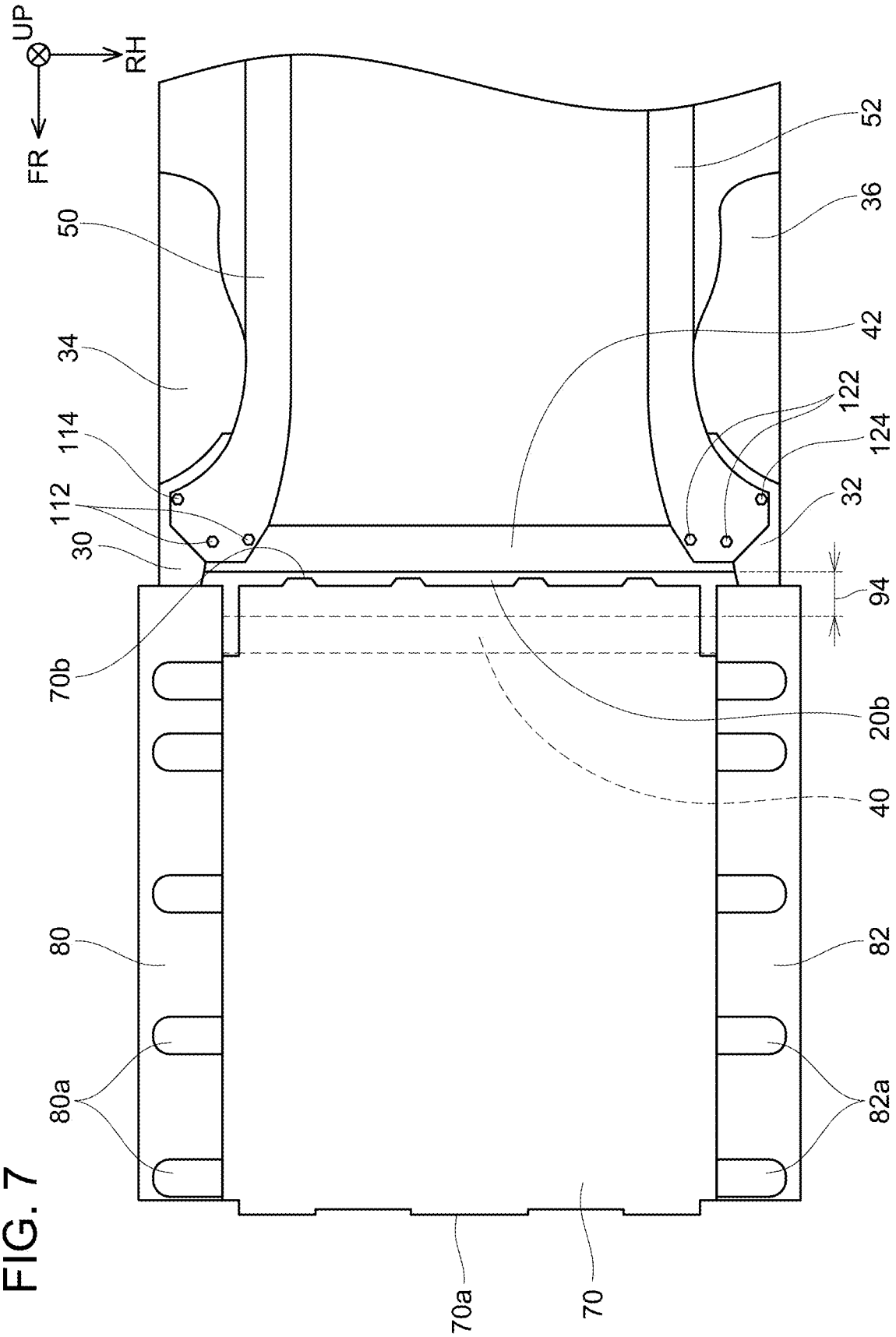
UP
RH
FR
50
34
114
112
30
70b
80
80a
52
36
42
122
124
32
94
20b
40
82
82a
70a
70

FIG. 7