FIG. 8

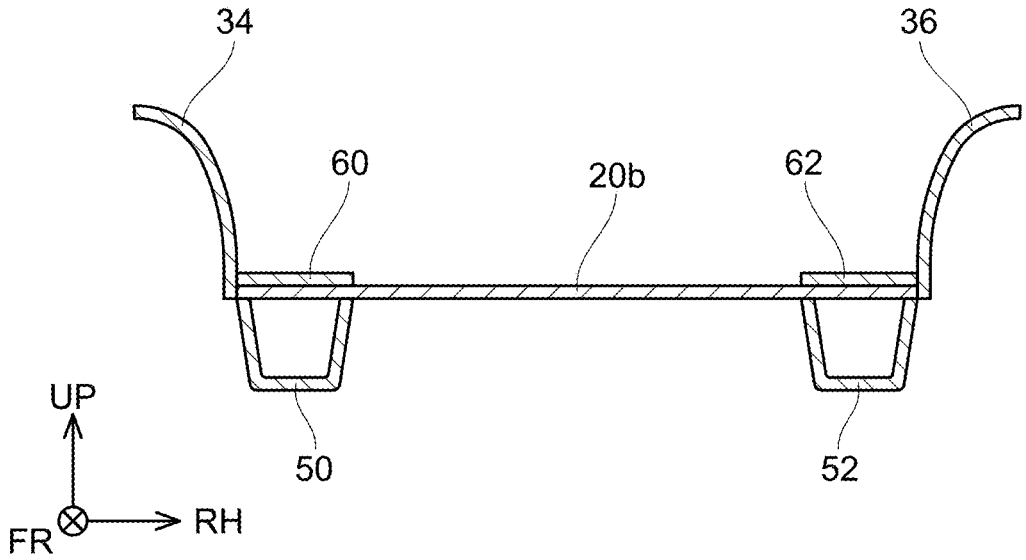
34
36
60
20b
62
50
52
UP
FR
RH

FIG. 9

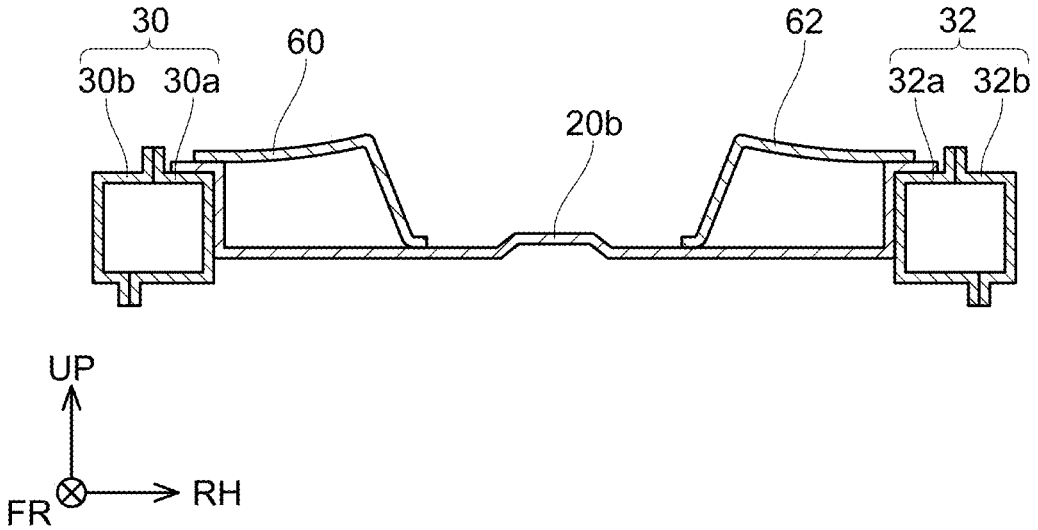
30
30b
30a
60
62
32
32a
32b
20b
UP
FR
RH