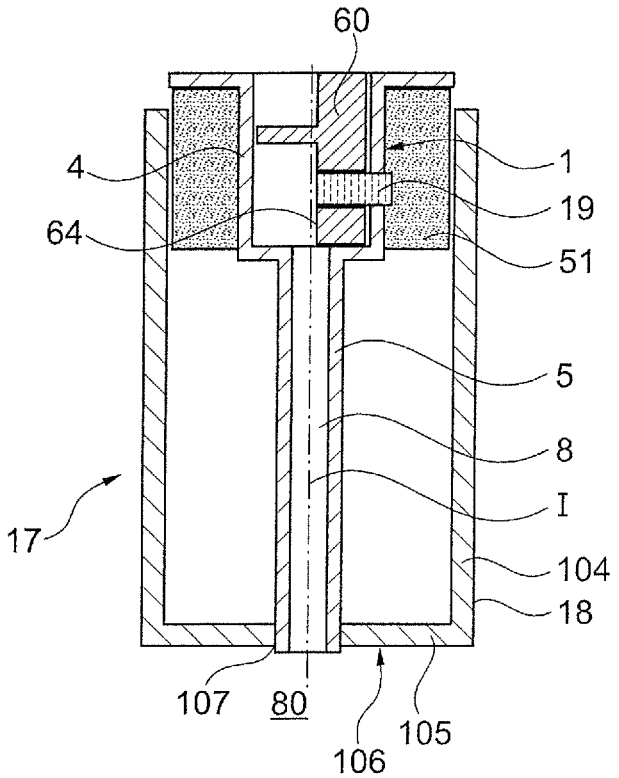
60
4
1
19
64
51
5
8
I
17
104
18
107
80
106
105

Fig. 1

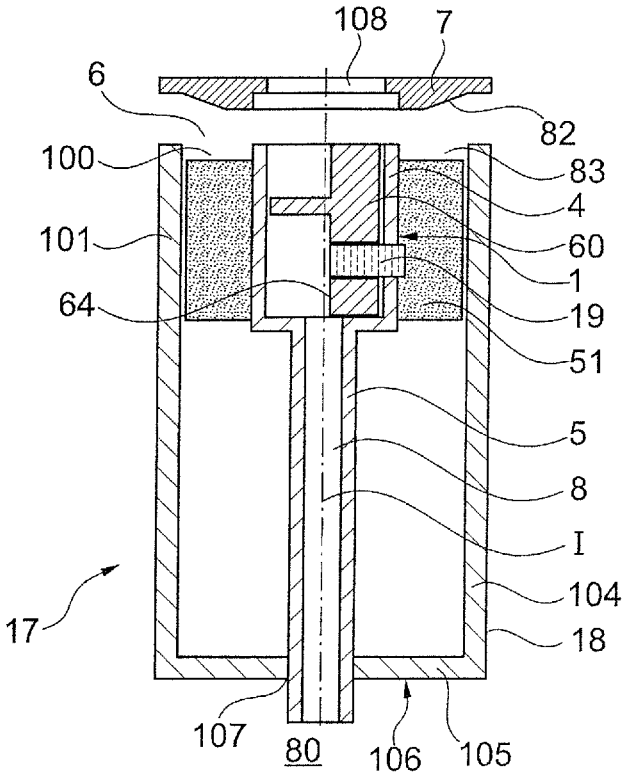
108
7
6
82
100
83
4
101
60
1
64
19
51
5
8
I
17
104
18
107
80
106
105

Fig. 2