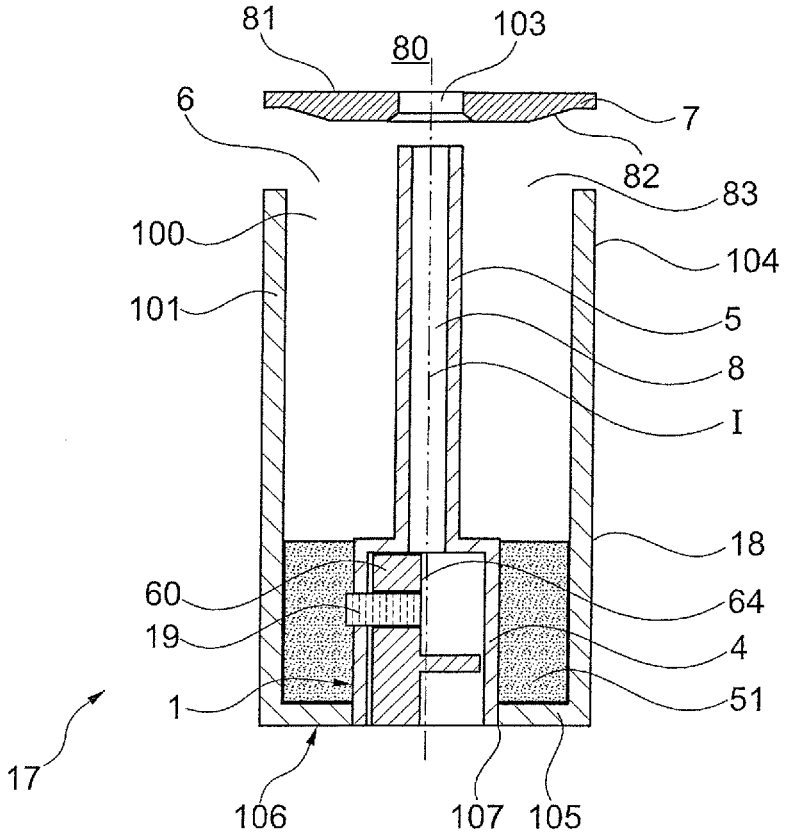
81
103
80
6
7
82
83
100
104
101
5
8
I
18
60
64
19
4
1
51
17
106
107
105

Fig. 3

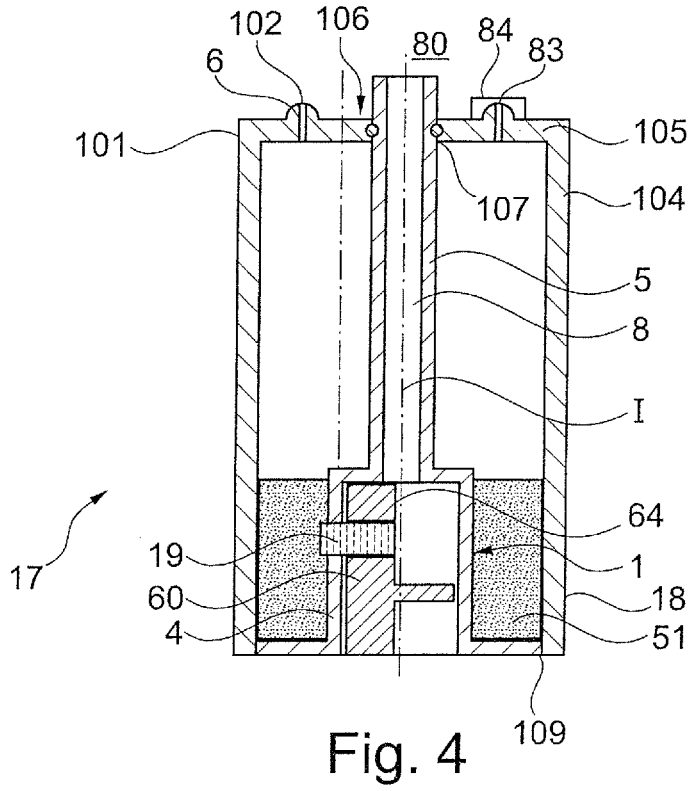
102
106
80
84
83
6
101
105
107
104
5
8
I
64
17
19
1
60
18
4
51
109

Fig. 4