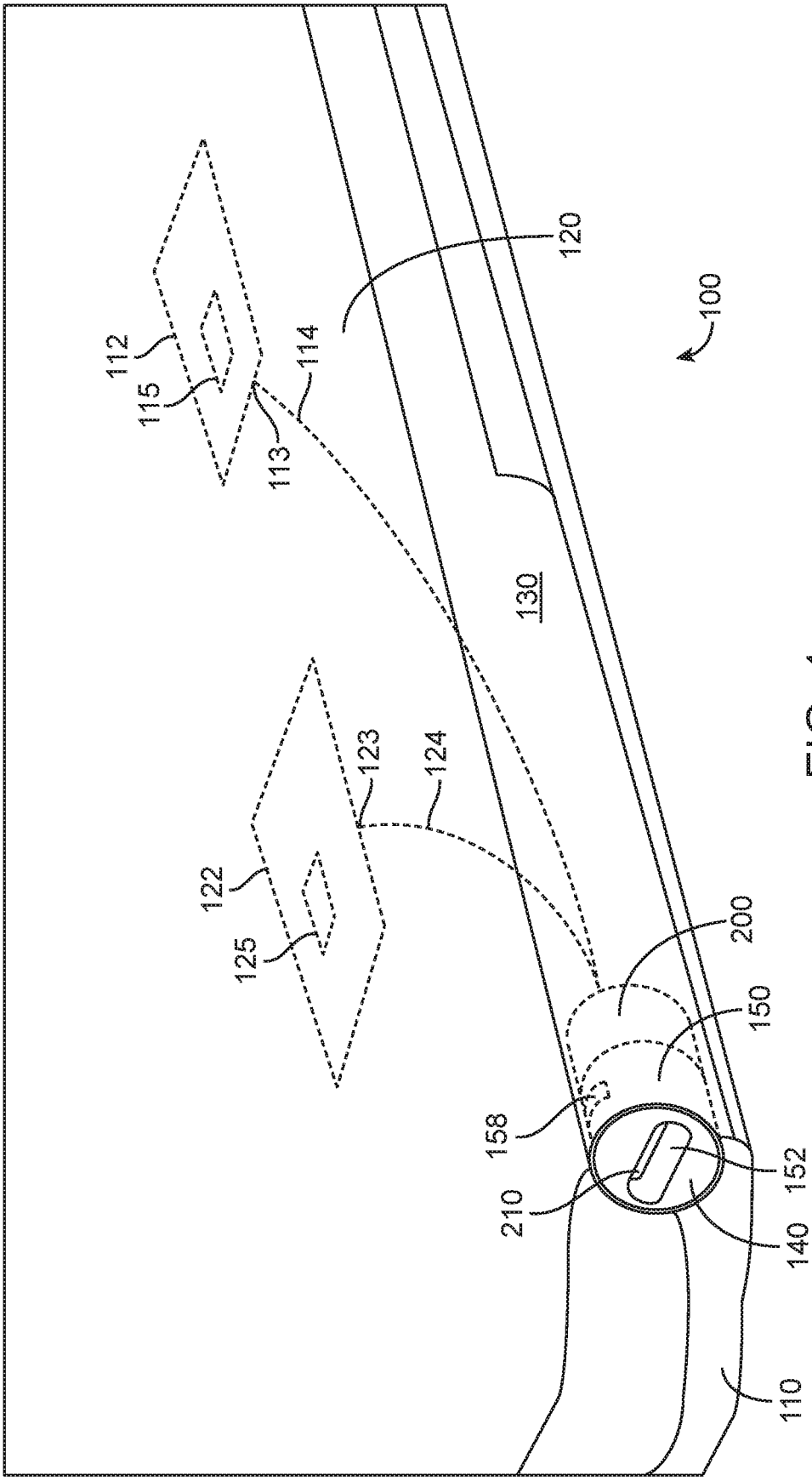
100
120
112
115
113
114
130
123
124
122
125
200
150
158
210
152
140
110

FIG. 1